HWAM

intelligent heat

Since 1973

COLLECTION 2025 / 2026

HWAM

intelligent heat

HWAM ist ein dänischer Lieferant von hochwertigen, handgefertigten Kamin- und Einbauöfen. Als Schlüsselelement unseres Unternehmens entwickeln und produzieren wir funktionelle Designlösungen in unserer modernen Fabrik in Hørning im Herzen Dänemarks.

Bei HWAM konzentrieren wir uns auf eine optimale und effiziente Verbrennung zum Wohle von Ihnen und der Umwelt – jetzt und in Zukunft. Ein HWAM-Kaminofen von HWAM bietet Ihnen eine einfache Bedienung und spendet Wärme mit einem guten Gewissen.

INHALT

ÜBER HWAM

6 HWAM® Autopilot™
8 HWAM® SmartControl™
10 FAQ was ist vor dem Kauf eines Kaminofens zu beachten
12 Steinverkleidung & Wärmespeicher
14 Entwerfen Sie Ihren eigenen HWAM Kaminofen
16 Design & Handwerk

INSPIRATION

19 Lassen Sie sich inspirieren...
20 HWAM 2600
22 HWAM 3100
24 HWAM 3500
26 HWAM 3600
28 HWAM 3700
30 HWAM 4500
32 HWAM 4600
34 HWAM 5200
36 HWAM 5400
38 HWAM 5500
40 HWAM 5600
42 HWAM I 40/55
44 HWAM I 40/56
46 HWAM Zubehör
48 Sortimentsübersicht

TECHNISCHE SPEZIFIKATIONEN

52 Auswahl und Platzierung des Kaminofens
54 HWAM 2600
56 HWAM 3100
58 HWAM 3500
60 HWAM 3600
64 HWAM 3700
66 HWAM 4500
70 HWAM 4600
72 HWAM 5200
74 HWAM 5400
76 HWAM 5500
78 HWAM 5600
80 HWAM I 40/55
82 HWAM I 40/56
84 Testergebnisse
86 Zulassungen & Registrierungen

13 SERIEN

HWAM-Kaminöfen sind in 13 verschiedenen Serien mit Höhen zwischen 614 und 1625 mm erhältlich. Wählen Sie ein an der Wand montiertes, freistehendes oder modulares Modell.

Wählen Sie ein Modell mit oder ohne Seitenscheiben. Individualisieren Sie Ihren Kaminofen mit einer einzigartigen Steinverkleidung. Die Auswahl ist groß, egal für welchen Stil Sie sich entscheiden.

Erfüllen Sie sich Ihren Traum von einem Kaminofen! Welche Serie passt am besten zu Ihrer Persönlichkeit? Schauen Sie rein und lassen Sie sich inspirieren...

HWAM 5460c – Speckstein

Mehr als 50 Jahre
Qualität, Design &
Produktion in Dänemark.

AUTOPILOT™

SAUBERE VERBRENNUNG GANZ AUTOMATISCH MIT DEM HWAM® AUTOPILOT™

In einem HWAM-Kaminofen verbirgt sich ein kleines Geheimnis. Ein Geheimnis, das seit über 40 Jahren gut gehütet wird. Dabei handelt es sich um eine hitzeempfindliche Feder im Kern Ihres HWAM-Kaminofens mit der Bezeichnung **HWAM® Autopilot™**.

Sobald Sie das Feuer angezündet haben, übernimmt der **HWAM® Autopilot™** und regelt die Luftzufuhr automatisch. Wenn die Hitze in der Brennkammer steigt und fällt, bewirkt die wärmeempfindliche Feder, dass sich die drei mechanischen Luftklappen entsprechend der aktuellen Temperatur in der Brennkammer öffnen oder schließen. Praktisch eine optimale Verbrennung, ohne dass Sie irgendetwas tun müssen. Stellen Sie die Regelung einfach auf Ihren Wärmebedarf ein. Einfach, bequem, wirtschaftlich und umweltbewusst.

Der **HWAM® Autopilot™** ist bei allen HWAM-Kaminöfen serienmäßig und im Preis inbegriffen.

EINFACHE BEDIENUNG

DENKEN SIE AN DIE UMWELT

HOLZ SPAREN

Erfahren Sie in diesem Video mehr über den **HWAM® Autopilot™:**

AUTOPILOT™

ZEIT FÜR DIE WICHTIGE DINGE IM LEBEN? DIE ANTWORT IST HWAM® SMARTCONTROL™

HWAM® SmartControl™ steuert die erforderliche Luftzufuhr in Ihrem Kaminofen. Alles, was Sie tun müssen, ist das Feuer anzuzünden und neues Brennholz nachzulegen. Die **HWAM® SmartControl™** übernimmt den Rest. Sie erhalten eine Meldung, wenn es an der Zeit ist Brennholz nachzulegen.

Ein Sauerstoffsensor sowie ein Temperatursensor messen das Sauerstoffniveau bzw. die Temperatur im Rauchabgang. Beide senden eine Mitteilung an die Airbox, die die Luftklappen reguliert. Ein Raumsensor misst die Temperatur im Raum und sichert eine angenehme Wärme.

Erfahren Sie mehr über **HWAM® SmartControl™** in diesem Video:

HWAM® SmartControl™ ist eine Zusatzoption, die beim Kauf im Shop bestellt werden kann.

DENKEN SIE AN DIE UMWELT

HOLZ SPAREN

HOHES MAß AN KOMFORT

WAS IST VOR DEM KAUF EINES KAMINOFENS ZU BEACHTEN

Da Geschmack und Stil von Person zu Person varieren, lassen wir Sie zum Experten werden. Bevor Sie jedoch einen Kaminofen kaufen, sollten Sie einige Dinge berücksichtigen.

Warum wollen Sie einen Kaminofen?
Liegt es daran, dass Sie in einem kühlen Haus leben? Möchten Sie Geld bei der Heizkostenabrechnung sparen oder gemütliche Atmosphäre in Ihrem Zuhause schaffen?

Wie viele m² sollen beheizt werden?
Es ist wichtig, dass die vom Kaminofen abgegebene Wärme ausreicht, um die gewünschte m² Fläche zu erwärmen. Als Faustregel kann davon ausgegangen werden, dass für die Beheizung von 20 m² ca. 1 kW erforderlich ist, vorausgesetzt das Haus ist ausreichend isoliert.

Wie einfach soll es sein?
Alle HWAM-Kaminöfen sind serienmäßig mit HWAM® Autopilot™ ausgestattet, einer automatischen Luftsteuerung, die eine effiziente Verbrennung gewährleistet. Wenn Sie es so einfach wie möglich haben möchten, entscheiden Sie sich für ein Modell mit integrierter HWAM® SmartControl™. Zünden Sie das Feuer wie gewohnt an, stellen Sie die gewünschte Temperatur in Ihrer Smart-phone-App ein und schon können Sie die wohlige Wärme sowie das faszinierende Flammenspiel genießen. Ihre App informiert Sie, sobald Brennholz nachgelegt werden muss.

Gibt es Anforderungen an den Standort?
Gibt es bei Ihnen zu Hause spezielle Konstruktionen, die die Installation eines Kaminofens in bestimmten Bereichen erschweren? Was gibt es in Bezug auf brennbare Materialien zu beachten?

Gibt es Anforderungen an neue Häuser?
Neubauten und Häuser mit sehr guter Isolierung oder einer Lüftungsanlage stellen besondere Anforderungen an die Verbrennungsluftzufuhr des Kaminofens. Sprechen Sie hierüber unbedingt mit Ihrem HWAM-Fachhändler.

Anforderungen an den Schornstein
Der Schornstein muss so hoch sein, dass ein guter Zug gewährleistet ist und der Rauch keine Belästigung darstellt. Nomineller Zug: ca. 11 Pa. Der Schornstein sollte einen Durchmesser von mindestens Ø125 mm oder Ø150 mm haben und über eine leicht zugängliche Reinigungstür verfügen. Der Durchmesser des Schornsteins muss mit dem Abgasstutzen des Ofens übereinstimmen.

Gibt es Anforderungen an Böden und/oder Wände?
Ist Ihr Fußboden stabil genug, um das Gewicht des Kaminofens tragen zu können? Wenn Sie einen wandhängenden Kaminofen bevorzugen, muss die Wand dafür geeignet sein. Wird der Kaminofen auf brennbarem Untergrund aufgestellt, muss der Boden gegen herausfallende Glut und Funkenflug geschützt werden. Informationen bezüglich Abständen zu brennbaren Materialien finden Sie auf der Seite 53-83.

Fragen Sie einen Experten
Wenn Sie einige dieser Fragen berücksichtigen, fällt es Ihnen hoffentlich leichter, eine Entscheidung zu treffen. Wenn Sie immer noch Zweifel haben, können Sie jederzeit einen HWAM-Fachhändler vor Ort aufsuchen, um sich beraten zu lassen.

EINE SAUBERE VERBRENNUNG IST WICHTIG, DENN WIR KÜMMERN UNS UM UNSERE NATUR UND UNSERE ZUKUNFT

NATURSTEINSTEINVERKLEIDUNG & WÄRMESPEICHER

Wenn Sie sich für einen Kaminofen mit Steinverkleidung entscheiden, erhalten Sie einen Ofen mit einzigartigem Aussehen, da jeder Stein seine eigene Besonderheit hat. Außerdem gibt es noch weitere deutliche Vorteile.

Wir kennen die Wärmespeicherung von Kachelöfen, bei denen die Wärme in den Steinen um die Brennkammer herum gespeichert wird. Wärmespeicherung in einem Kaminofen ist die Fähigkeit des Ofens, die Konvektionswärme schnell und komfortabel im gesamten Raum zu verteilen, kombiniert mit der Wärmespeicherkapazität des Steinofens.

Ausgewählte HWAM-Modelle sind mit einem Wärmespeicher ausgestattet, der mit Wärmespeichersteinen gefüllt werden kann. In diesem wird die Wärme des Kaminofens gespeichert und anschließend langsam an den Raum abgegeben. So können Sie die Wärme noch lange nach dem Erlöschen des Feuers genießen.

Wenn Sie einen Kaminofen mit einer einzigartigen Natursteinverkleidung wünschen, ist dies bei den folgenden HWAM-Modellen möglich: 3520, 3640, 3660, 4540, 4560, 4640, 4660, 5440 und 5460.

Wenn Sie jedoch einen Kaminofen mit zusätzlicher Wärmespeicherung in einem Wärmespeicherfach wünschen, können Sie zwischen den folgenden HWAM-Modellen wählen: 3130, 3520, 3650, 3660, 3760, 4550, 4560, 4660, 5460, 5560, 5580, 5650 und 5670. Nachfolgend finden Sie eine Illustration eines Kaminofens mit und ohne Wärmespeichersteinen.

HWAM 4560c – Tobacco

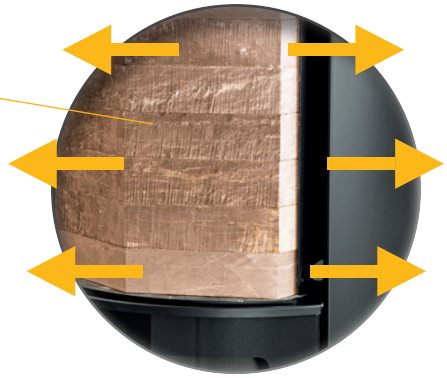

Wärmespeichersteine.

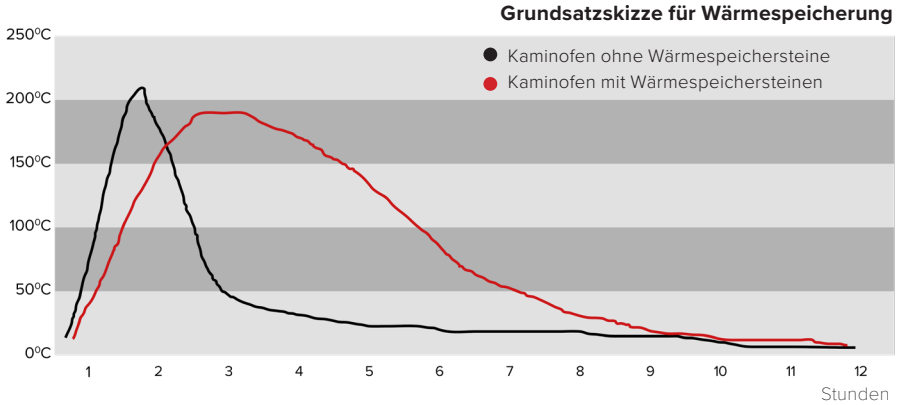

Ein Kaminofen mit Wärmespeichersteinen bedeutet bei gleicher Brennholzmenge mehr kontinuierliche Wärme im Raum.

NEUHEIT! Terrastone

Terrastone ähnelt Naturstein mit einer charakteristischen Oberflächenstruktur, die ihm ein sowohl modernes als auch rustikales Aussehen verleiht. Die Verkleidung besitzt eine hervorragende Wärmespeicherung, die für eine angenehme und langanhaltende Wärme im Raum sorgt. Terrastone ist in der Farbe Clay für folgende HWAM Modelle erhältlich: 4540, 4560, 4640 und 4660.

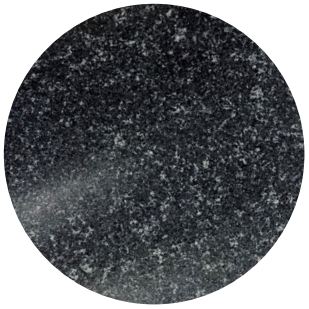

Dark Galaxy

Dark Galaxy ist eine Granitsorte, die ziemlich hart und dicht ist und sich daher gut bearbeiten lässt - zweifellos einer der schönsten Natursteine, die es auf den Markt gibt. Die Farbe Dark Galaxy ist recht einheitlich, so dass die gesamte Oberfläche gleichmäßig aussieht. Ein schwarzer Stein mit weißen Flecken durchzogen, der an einen Nachthimmel erinnert.

Moca Cream

Kalkstein ist durch den Aufprall und die Verschmelzung von Gesteinstrümmern, Muscheln, Korallen und anderen Meeresorganismen unter dem Meeresboden vor Hunderten von Millionen Jahren und nach langfristigen Krustenkollisionen und Extrusionsablagerungen entstanden. Seine Hauptfarbe ist weiß mit Calcitlinien oder -flecken, Fossilen oder Muschelstrukturen durchzogen.

Tobacco

Sandstein ist ursprünglich abgelagerter Sand, der später verdichtet und gehärtet wurde. Ursprünglich als Meeresboden oder Flussbett vor Millionen von Jahren abgelagert, wurde der Sand später unter großem Druck komprimiert. Es ist der Sand, der dem Sandstein seine Farbe verleiht und das Farbenspiel der braunen Limonitablagerungen machen diesen Naturstein so schön.

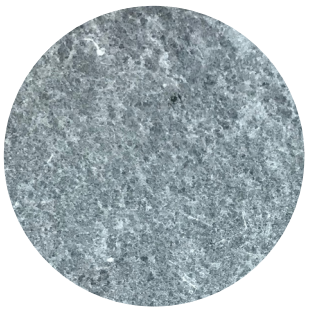

Speckstein

Speckstein ist ein metamorphes Gestein, das hauptsächlich aus Talk besteht, wodurch er in der Regel sehr weich ist. Der Name Speckstein leitet sich von seiner „seifigen“ Haptik und Weichheit ab. Seine Farbe reicht von graugrün zu grau und jeder Stein ist ein unvergleichliches Unikat.
Speckstein hat eine hervorragende Fähigkeit, Wärme zu speichern, die dann über einen längeren Zeitraum abgegeben wird, und ist daher ideal für die Verkleidung von Kaminöfen.

Höhe
614 mm - 1625 mm.

Rauchabgang
Oben oder hinten.

Varianten
Auf dem Boden, Wandhängend,
auf Sockel oder Säulenfuß,
Einbauofen oder Modular.

HWAM 3760m mit Stylegriff, rostfreier Stahl

Tür
Klassische Gusseisentür (c) oder moderne Glastür (m) bei den meisten Modellen frei wählbar.
Die Serien 5500, 5600, I 40/55 und I 40/56 sind auch mit Rechts- oder Linksanschlagstür erhältlich.

Grifftypen
Alle HWAM Modelle sind mit Stangengriff erhältlich.
Die Serien 3100, 3500 und 3700 sind auch mit Stylegriff erhältlich.
Die Serien 5500, 5600, I 40/55 und I 40/56 sind mit Versteckter Griff erhältlich.

Stangengriff | Stylegriff, rostfreier Stahl | Stylegriff, schwarz | Versteckter Griff

Farben
Die meisten Modelle sind in Schwarz und Grau erhältlich.
Die Serien 5500, 5600, I 40/55 und I 40/56, wird nur in schwarz erhältlich.

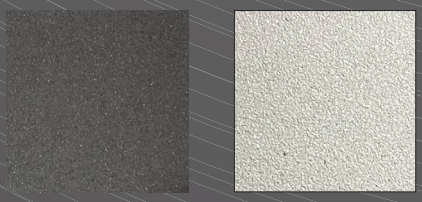

ENTWERFEN SIE IHREN EIGENEN HWAM KAMINOFEN

Sobald Sie sich für ein Modell entschieden haben, das Ihren Bedürfnissen entspricht, ist es an der Zeit, den perfekten Look auszusuchen. Es gibt viele Möglichkeiten, Ihren Kaminofen genau auf Ihren Stil sowie Ihr Zuhause anzupassen. Was bevorzugen Sie – klassischen oder doch modernen Look?

In unseren technischen Daten ab Seite 53–83 finden Sie alle unsere Modelle. Werfen Sie einen Blick auf die Möglichkeiten und lassen Sie sich bei der Zusammenstellung Ihres eigenen HWAM-Kaminofens inspirieren.

Natursteinverkleidung

Ein Kaminofen mit Natursteinverkleidung hat zwei Funktionen. Optisch schafft der Stein ein einzigartiges Erscheinungsbild. Rein funktional gesehen, verlängert die Wärmespeicherkapazität des Steins die Wärmewirkung.

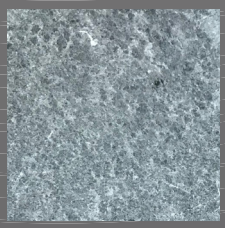
Speckstein

Moca Cream

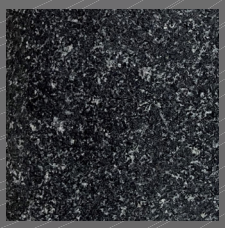
Dark Galaxy

Tobacco

NEUHEIT! Terrastone Verkleidung

Terrastone ist in der Farbe Clay für folgende HWAM Modelle erhältlich: 4540, 4560, 4640 und 4660.

Funktion

Alle HWAM-Kaminöfen sind serienmäßig mit **HWAM® Autopilot**™ ausgestattet, um eine gute Verbrennung zu gewährleisten. Wenn die Temperatur in der Brennkammer steigt oder fällt, dehnt sich eine Bimetallfeder aus oder zieht sich zusammen, wodurch die Luftzufuhr reguliert wird. Wenn das Feuer erlischt, öffnet sich die Klappe automatisch und Sie können Brennholz nachlegen oder das Feuer erlöschen lassen.

Möchten Sie es möglichst einfach haben? Dann sollten Sie sich für ein Modell mit integrierter HWAM® SmartControl™ entscheiden. **HWAM® SmartControl**™ ist eine elek-tronische Steuerung der Luftzufuhr, die eine optimale Verbrennung ermöglicht. Zünden Sie das Feuer wie gewohnt an, stellen Sie die gewünschte Temperatur in Ihrer Smartphone-App ein und schon können Sie die Wärme sowie das faszinierende Flammenspiel genießen. Ihre App informiert Sie, sobald Brennholz nachgelegt werden muss.

DESIGN & HANDWERK

Wir sind der Meinung, dass Innovation und Entwicklung Hand in Hand mit der Produktion gehen. Wenn die Produktion außer Acht gelassen wird, geht praktisches Wissen für die Umsetzung der Designideen verloren. Denn nur durch diese Synergie können unsere HWAM-Kaminöfen sowohl ästhetische als auch funktionale Bedürfnisse und Anforderungen erfüllen.

Aus diesem Grund werden alle unsere Kamin- und Einbauöfen in unserem Werk in Hørning hergestellt und das seit fast 50 Jahren. Der Prozess beginnt mit unseren talentierten Designern, mit denen wir seit mehreren Jahren erfolgreich zusammenarbeiten. Wenn aus ihren Ideen und Visionen erste Skizzen werden, beginnt ein Dialog mit der Verkaufsleitung über die Entwicklung eines Kamin- oder eines Einbauofens, der den Anforderungen unserer Kunden entspricht.

Sobald der Kamin- oder Einbauofen hinsichtlich der Verbrennungs- und Sicherheitsanforderungen genehmigt wurde, wird er in die Produktion aufgenommen. Jeder einzelne HWAM-Kaminofen wird in unserem modernen Werk auf Bestellung produziert und die Prozesse werden von unseren hochqualifizierten Mitarbeitern umgesetzt sowie überwacht. Dies gewährleistet einen stabilen Produktionsfluss, eine bessere Kontrolle der Produktion und damit ein Endprodukt von hervorragender Qualität.

Sørig & Jacobsen

Anders C. Fasterholdt

325
338
357
362

MADE IN
DENMARK

Life

LASSEN SIE SICH INSPIRIEREN...

Auf den folgenden Seiten stellen wir Ihnen die 13 verschiedenen HWAM-Serien vor und geben Ihnen Anregungen, wie Sie das richtige Modell für sich finden.

Benötigen Sie ein großes oder kleines Modell?
Soll es an der Wand montiert werden oder auf dem Boden stehen?
Bevorzugen Sie einen klassischen Kaminofen oder wünschen Sie sich ein Modell mit einem moderneren Touch?

Es gibt viele Möglichkeiten, und Sie haben die Wahl.

Eine Übersicht über das **Sortiment** finden Sie auf Seite 48-51.
Die **Technischen Spezifikationen** finden Sie auf Seite 52-83.

HWAM 2630c

Spezifikationen

	AUTOPILOT™
Nennleistung	4,7 kW
Wirkungsgrad	80%
Rauchabgang	Ø125 / Ø150 mm
Brennkammerbreite	270 mm
Energieeffizienz	A A+ ↑ G

Weitere Informationen über die
HWAM 2600-Serie finden Sie auf **Seite 54**.

HWAM 2600

Design: Sørig & Jacobsen

HWAM 2600 Draufsicht

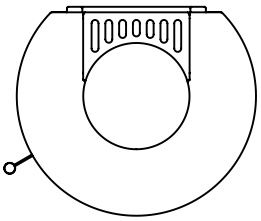

HWAM 2610m
Seitenscheiben
H 700 mm
B 434 mm
T 379 mm

HWAM 2620c
Sockel
H 730 mm
B 434 mm
T 379 mm

HWAM 2610c
Seitenscheiben &
Säulenfuß
H 1000 mm
B 434 mm
T 379 mm

HWAM 2630c
Seitenscheiben
H 1000 mm
B 434mm
T 379 mm

HWAM 2630m
Seitenscheiben,
grau
H 1000 mm
B 434 mm
T 379mm

HWAM 2640m
H 1000 mm
B 434 mm
T 379 mm

HWAM 3120c

* Gilt nicht HWAM 3110

Spezifikationen	AUTOPILOT™	Smart Control*
Nennleistung	4,8 kW	4,5 kW
Wirkungsgrad	79%	81%
Rauchabgang	Ø125 / Ø150 mm	Ø150 mm
Brennkammerbreite	330 mm	330 mm
Energieeffizienz	A A++ ↑ G	A A++ ↑ G

Weitere Informationen über die HWAM 3100-Serie finden Sie auf **Seite 56**.

HWAM 3100

Design: Anders C. Fasterholdt

HWAM 3100 Draufsicht

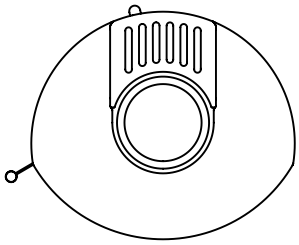

Grifftypen

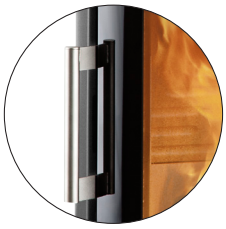

Stangengriff

Stylegriff,
rostfreier Stahl

Stylegriff,
schwarz

HWAM 3110c
Stylegriff,
rostfreier Stahl
H 755 mm
B 478 mm
T 413 mm

HWAM 3110c
Sockel
H 835 mm
B 478 mm
T 413 mm

HWAM 3110m
Säulenfuß
H 1055 mm
B 478 mm
T 413 mm

HWAM 3120m
H 1004 mm
B 478 mm
T 413 mm

HWAM 3120c
H 1004 mm
B 478 mm
T 413 mm

HWAM 3130m
H 1259 mm
B 478mm
T 413 mm

Drei verschiedene Griffe erhältlich

Serienmäßig mit HWAM® Autopilot™

Zusatzoption HWAM® SmartControl™

HWAM 3520c - Stylegriff, schwarz

Spezifikationen	AUTOPILOT™	Smart Control
Nennleistung	4,8 kW	4,5 kW
Wirkungsgrad	79%	81%
Rauchabgang	Ø125 / Ø150 mm	Ø150 mm
Brennkammerbreite	330 mm	330 mm
Energieeffizienz	A A++ ↑ G	A A++ ↑ G

Weitere Informationen über die HWAM 3500-Serie finden Sie auf **Seite 58**.

HWAM 3500

Design: Sørig & Jacobsen

HWAM 3500 Draufsicht

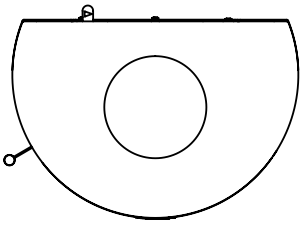

Grifftypen

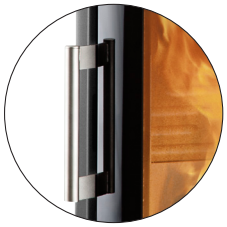

Stangengriff

Stylegriff,
rostfreier Stahl

Stylegriff,
schwarz

HWAM 3520c
Stylegriff
rostfreier Stahl
H 1261 mm
B 540 mm
T 375 mm

HWAM 3520m
H 1261 mm
B 540 mm
T 375 mm

HWAM 3520c
Speckstein
H 1270 mm
B 543 mm
T 375 mm

Steinverkleidungen

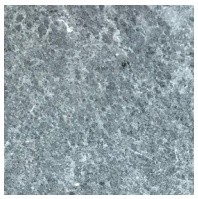

Speckstein

Moca Cream

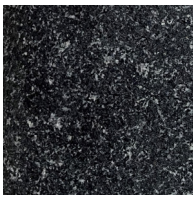

Dark Galaxy

Tobacco

Serienmäßig mit
HWAM® Autopilot™

HWAM 3660c Moca Cream

Spezifikationen

Nennleistung	5,9 kW
Wirkungsgrad	78%
Rauchabgang	Ø150 mm
Brennkammerbreite	380 mm
Energieeffizienz	A

Weitere Informationen über die
HWAM 3600-Serie finden Sie auf **Seite 60-63**.

HWAM 3600

Design: Sørig & Jacobsen

HWAM 3600 Draufsicht

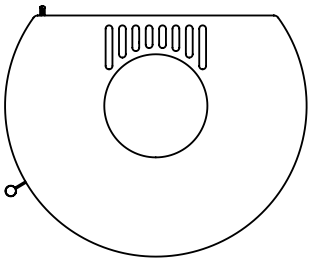

HWAM 3630c
Seitenscheiben
H 1146 mm
B 564 mm
T 451 mm

HWAM 3640m
H 1146 mm
B 564 mm
T 451 mm

HWAM 3640c
Moca Cream
H 1148 mm
B 600 mm
T 449 mm

HWAM 3650c
Seitenscheiben
H 1506 mm
B 564 mm
T 451mm

HWAM 3650m
Seitenscheiben
H 1506 mm
B 564 mm
T 451 mm

HWAM 3660c
H 1506 mm
B 564 mm
T 451 mm

HWAM 3660m
H 1506 mm
B 564 mm
T 451 mm

HWAM 3660m
Speckstein
H 1506 mm
B 600 mm
T 449 mm

Steinverkleidungen

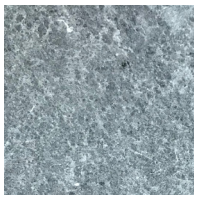

Speckstein

Moca Cream

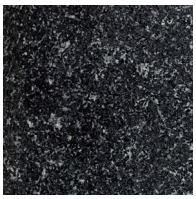

Dark Galaxy

Tobacco

HWAM 3740m - Style Griff, schwarz

Spezifikationen	AUTOPILOT	Smart Control
Nennleistung	4,8 kW	4,5 kW
Wirkungsgrad	79%	81%
Rauchabgang	Ø150 mm	Ø150 mm
Brennkammerbreite	330 mm	330 mm
Energieeffizienz	A	A

Weitere Informationen über die HWAM 3700-Serie finden Sie auf **Seite 64**.

HWAM 3700

Design: Sørig & Jacobsen

HWAM 3700 Draufsicht

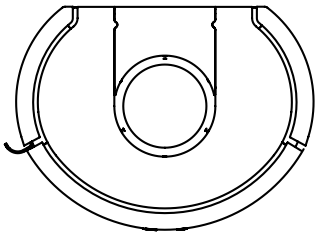

Grifftypen

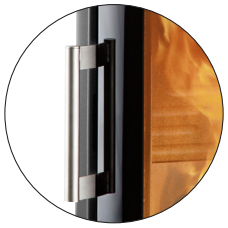

Stangengriff

Stylegriff,
rostfreier Stahl

Stylegriff,
schwarz

HWAM 3740c
H 1025 mm
B 499 mm
T 375 mm

HWAM 3740m
Stylegriff,
rostfreier Stahl
H 1025 mm
B 499 mm
T 375 mm

HWAM 3760m
H 1255 mm
B 499 mm
T 375 mm

HWAM 3760m
Stylegriff, schwarz
H 1255 mm
B 499 mm
T 375 mm

Offene
Topplatte

Geschlossene
Topplatte

Serienmäßig mit
HWAM® Autopilot™

Zusatzoption
HWAM® SmartControl™*

HWAM 4530c

* Gilt nicht HWAM 4510/4520 auf Mini-Sockel und niedrigem Sockel.

Spezifikationen	AUTOPILOT™	Smart Control™ *
Nennleistung	4,9 kW	4,9 kW
Wirkungsgrad	82%	81%
Rauchabgang	Ø150 mm	Ø150 mm
Brennkammerbreite	358 mm	358 mm
Energieeffizienz	A A++ ↑ G	A A++ ↑ G

Weitere Informationen über die
HWAM 4500-Serie finden Sie auf **Seite 66–69**.

HWAM 4500

Design: Sørig & Jacobsen

HWAM 4500 Draufsicht

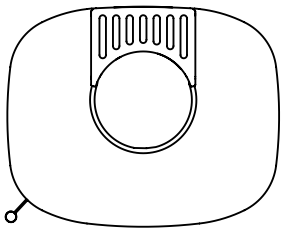

HWAM 4520c
H 755 mm
B 503 mm
T 407 mm

HWAM 4510c
Seitenscheiben &
Mini-Sockel
H 810 mm
B 503 mm
T 407 mm

HWAM 4510c
Seitenscheiben &
niedriger Sockel
H 930 mm
B 503 mm
T 407 mm

HWAM 4520m
hoher Sockel
H 1040 mm
B 503 mm
T 407 mm

HWAM 4530m
Seitenscheiben
H 1143 mm
B 503 mm
T 407 mm

HWAM 4540c
H 1143 mm
B 503 mm
T 407 mm

HWAM 4540c
Speckstein
H 1143 mm
B 504 mm
T 410 mm

HWAM 4550m
Seitenscheiben,
grau
H 1388 mm
B 503 mm
T 407 mm

HWAM 4560c
H 1388 mm
B 503 mm
T 407mm

HWAM 4560m
Tobacco
H 1388 mm
B 504 mm
T 410 mm

Steinverkleidungen

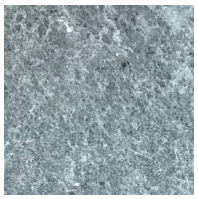

Speckstein

Moca Cream

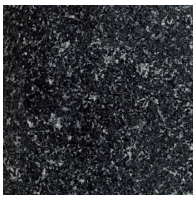

Dark Galaxy

Tobacco

Terrastoneverkleidung

Clay

Serienmäßig mit
HWAM® Autopilot™

Zusatzoption
HWAM® SmartControl™*

HWAM 4620c

* Gilt nicht HWAM 4620.

Spezifikationen	AUTOPILOT™	Smart Control*
Nennleistung	7,0 kW	8,0 kW
Wirkungsgrad	80%	81%
Rauchabgang	Ø150 mm	Ø150 mm
Brennkammerbreite	490 mm	490 mm
Energieeffizienz	A A++ T G	A A++ T G

Weitere Informationen über die
HWAM 4600-Serie finden Sie auf **Seite 70**.

HWAM 4600

Design: Sørig & Jacobsen

HWAM 4600 Draufsicht

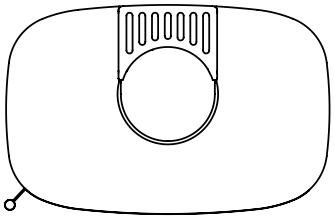

HWAM 4620c
H 848 mm
B 633 mm
T 409 mm

HWAM 4640m
H 1143 mm
B 633 mm
T 409 mm

HWAM 4640m
Speckstein
H 1143 mm
B 633 mm
T 410 mm

HWAM 4660c
H 1388 mm
B 633 mm
T 409 mm

HWAM 4660c
Dark Galaxy
H 1388 mm
B 635 mm
T 410 mm

Steinverkleidungen

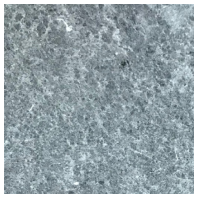

Speckstein

Moca Cream

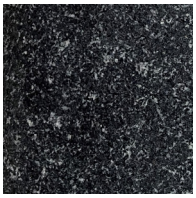

Dark Galaxy

Tobacco

Terrastoneverkleidung

Clay

Drei verschiedene Griffe erhältlich

Serienmäßig mit HWAM® Autopilot™

HWAM 5230m

Spezifikationen

Nennleistung	4,4 kW
Wirkungsgrad	75%
Rauchabgang	Ø125 / Ø150 mm
Brennkammerbreite	352 mm
Energieeffizienz	A

Weitere Informationen über die HWAM 5200-Serie finden Sie auf **Seite 72**.

HWAM 5200

Design: Sørig & Jacobsen

HWAM 5200 Draufsicht

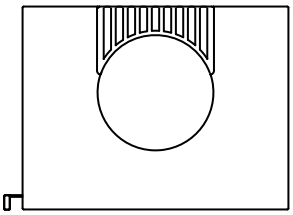

Grifftypen

Standardgriff, schwarz

Standardgriff, grau

Standardgriff, rostfreier Stahl

HWAM 5230m
Seitenscheiben
H 1016 mm
B 452 mm
T 345 mm

HWAM 5230c
Seitenscheiben
H 1016 mm
B 452 mm
T 345 mm

HWAM 5240m
H 1016 mm
B 452 mm
T 345 mm

HWAM 5240c
H 1016 mm
B 452 mm
T 345 mm

HWAM 5440c

* Nicht HWAM 5420

Spezifikationen	AUTOPILOT™	Smart Control*
Nennleistung	6,6 kW	6,1 kW
Wirkungsgrad	80%	82%
Rauchabgang	Ø125 / Ø150 mm	Ø150 mm
Brennkammerbreite	550 mm	550 mm
Energieeffizienz	A A++ G	A A++ G

Weitere Informationen über die
HWAM 5400-Serie finden Sie auf **Seite 74**.

HWAM 5400

Design: Sørig & Jacobsen

HWAM 5400 Draufsicht

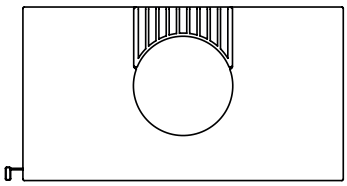

Grifftypen

Standardgriff, schwarz

Standardgriff, grau

Standardgriff, rostfreier Stahl

HWAM 5420m
Sockel
H 638 mm
B 638 mm
D 346 mm

HWAM 5440c
H 914 mm
B 638 mm
D 346 mm

HWAM 5440c
Speckstein
H 929 mm
B 738 mm
D 347 mm

HWAM 5460c
H 1214 mm
B 638 mm
D 346 mm

HWAM 5460m
Speckstein, grau
H 1214 mm
B 738 mm
D 347 mm

Steinverkleidungen

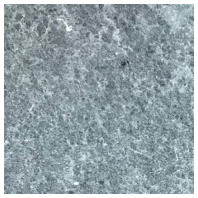

Speckstein

Moca Cream

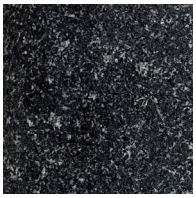

Dark Galaxy

Tobacco

HWAM 5580c - Türanschlag rechts, Versteckter Griff

Spezifikationen	AUTOPILOT™	Smart Control
Nennleistung	6,4 kW	6,0 kW
Wirkungsgrad	80%	83%
Rauchabgang	Ø150 mm	Ø150 mm
Brennkammerbreite	627-443 mm	627-443 mm
Energieeffizienz	A A++ ↑ G	A A++ ↑ G

Weitere Informationen über die
HWAM 5500-Serie finden Sie auf **Seite 76**.

HWAM 5500

Design: Sørig & Jacobsen

HWAM 5500 Draufsicht

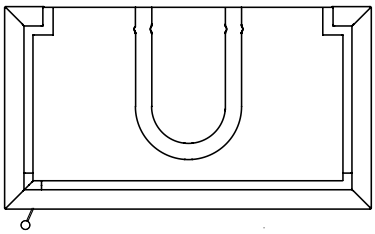

Grifftypen

Stangengriff

Versteckter Griff

HWAM 5560m
Türanschlag links &
versteckter Griff
H 1400 mm
B 815 mm
T 452 mm

HWAM 5580c
Türanschlag rechts &
Stangengriff
H 1625 mm
B 815 mm
T 452 mm

Regal
mit 2 Regalböden
H 1625 mm
B 450 mm
T 450 mm

Holzfronten an den Schubladen

Eiche

Wallnuss

Modul breit
Schublade, Eiche
H 485 mm
B 900 mm
T 450 mm

Modul breit
ohne Schublade
H 485 mm
B 900 mm
T 450 mm

Modul schmal
Schublade, Eiche
H 485 mm
B 450 mm
T 450 mm

Modul schmal
ohne Schublade
H 485 mm
B 450 mm
T 450 mm

HWAM 5630c - Türanschlag rechts

Spezifikationen

Nennleistung	7,1 kW
Wirkungsgrad	79%
Rauchabgang	Ø150 mm
Brennkammerbreite	663 mm
Energieeffizienz	A

Weitere Informationen über die
HWAM 5600-Serie finden Sie auf **Seite 78**.

HWAM 5600

Design: Sørig & Jacobsen

HWAM 5600 Draufsicht

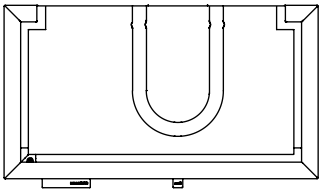

HWAM 5610c
Türanschlag links
H 950 mm
B 815 mm
T 452 mm

HWAM 5630c
Türanschlag links
H 1175 mm
B 815 mm
T 452 mm

HWAM 5650m
Türanschlag rechts
H 1400 mm
B 815 mm
T 452 mm

HWAM 5670c
Türanschlag links
H 1625 mm
B 815 mm
T 452 mm

Regal
mit 2 Regalböden
H 1625 mm
B 450 mm
T 450 mm

Holzfronten an den Schubladen

Eiche

Wallnuss

Modul breit
Schublade, Eiche
H 485 mm
B 900 mm
T 450 mm

Modul breit
ohne Schublade
H 485 mm
B 900 mm
T 450 mm

Modul schmal
Schublade, Eiche
H 485 mm
B 450 mm
T 450 mm

Modul schmal
ohne Schublade
H 485 mm
B 450 mm
T 450 mm

HWAM I 40/55m - Türanschlag rechts, Stangengriff

Spezifikationen	AUTOPILOT™	Smart Control
Nennleistung	6,4 kW	6,0 kW
Wirkungsgrad	80%	83%
Rauchabgang	Ø150 mm	Ø150 mm
Brennkammerbreite	627-443 mm	627-443 mm
Energieeffizienz	A	A

Weitere Informationen über die
HWAM I 40/55-Serie finden Sie auf **Seite 80**.

HWAM I 40/55

Design: Sørig & Jacobsen

HWAM I 40/55 Draufsicht

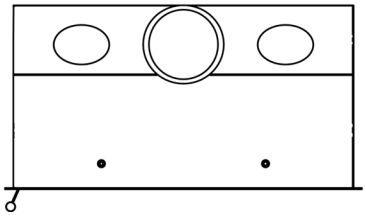

Grifftypen

Stangengriff

Versteckter Griff

HWAM I 40/55c
Türanschlag rechts, versteckter Griff,
Standardrahmen
H 569 mm
B 770 mm
T 396 mm

HWAM I 40/55m
Türanschlag rechts, Stangengriff,
Standardrahmen
H 569 mm
B 770 mm
T 396 mm

Rahmen

Standard 20 mm
Dieser Rahmen ist standardmäßig integriert, wenn kein Rahmen auf Sondermaß ausgewählt wurde.

Ohne Biegung
3 mm dicker Rahmen ohne Biegung. Fertigung nach individuellen Maßen, nach Wunsch mit oder ohne Seiten.

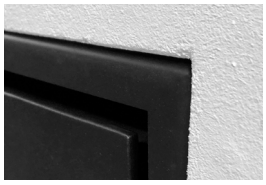

Mit Biegung
Rahmen mit Biegung. Fertigung nach individuellen Maßen, nach Wunsch mit oder ohne Seiten.

Einbautiefe 350 mm
Rahmen für eine Einbautiefe von 350 mm.

Türanschlag
rechts oder links

Serienmäßig mit
HWAM® Autopilot™

HWAM I 40/56m - Türanschlag rechts

Spezifikationen

Nennleistung	7,1 kW
Wirkungsgrad	79%
Rauchabgang	Ø150 mm
Brennkammerbreite	663 mm
Energieeffizienz	A

Weitere Informationen über die
HWAM I 40/56-Serie finden Sie auf **Seite 82**.

HWAM I 40/56

Design: Sørig & Jacobsen

HWAM I 40/56 Draufsicht

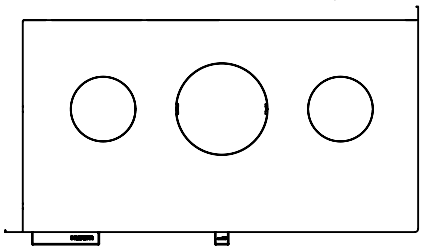

HWAM I 40/56c
Türanschlag rechts
H 569 mm
B 770 mm
T 396 mm

HWAM I 40/56m
Türanschlag links
H 569 mm
B 770 mm
T 396 mm

Rahmen

Standardramme 35 mm
Dieser Rahmen ist standardmäßig integriert, wenn kein Rahmen auf Sondermaß ausgewählt wurde.

Ohne Biegung
3 mm dicker Rahmen ohne Biegung. Fertigung nach individuellen Maßen, nach Wunsch mit oder ohne zusätzliche Seite.

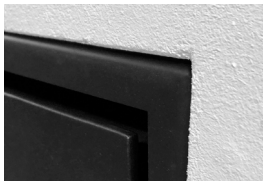

Mit Biegung
Rahmen mit Biegung. Fertigung nach individuellen Maßen, nach Wunsch mit oder ohne zusätzliche Seite.

HWAM ZUBEHÖR

Vervollständigen Sie Ihren HWAM-Kaminofen mit Zubehör. Eine schöne Vorlegeplatte, die perfekt zu Ihrem ausgewählten Modell passt oder eine praktische und skulpturenähnliche Aufbewahrungsmöglichkeit für Ihr Brennholz? Verlängern Sie die Wärmedauer des Feuers mit wärmespeichernden Steinen oder lassen Sie für eine bessere Verbrennung und ein besseres Raumklima Frischluft von außen zuführen.

Holzwagen
Der HWAM Holzwagen ist ein praktischer und robuster Helfer, wenn Sie Brennholz zu Ihrem Kaminofen transportieren. Mit den großen Rädern und dem stabilen Griff lässt sich der Wagen leicht bewegen, auch wenn er mit Holz gefüllt ist. Das Design ist elegant und passt zu allen unseren Öfen.

Holzeimer
Ein klassischer und robuster Brennholzeimer, der neben Ihrem Kaminofen sehr dekorativ aussieht.

Wandhängendes Kaminholzregal
Wenn Sie Ihren Boden freihalten möchten, ist unser rundes Kaminholzlager genau die richtige Lösung. In verschiedenen Größen erhältlich.

Wärmespeichersteine
Ausgewählte HWAM-Modelle verfügen über einen Wärmespeicher, in das Wärmespeichersteine gelegt werden können. Diese Art von Steinen hat die besondere Eigenschaft, die Wärme des Kaminofens zu speichern und langsam an den Raum abzugeben. Das bedeutet, dass Sie die Wärme noch lange genießen können, nachdem das Feuer erloschen ist. Um welche Modelle es sich handelt sehen Sie in der Sortiments übersicht auf Seite 48-51.

Modulbank
Die Bankhöhe von 330 mm bietet eine hervorragende Sicht auf die Flammen und erleichtert das Anzünden und Nachlegen. Außerdem können Sie bequem Ihr Brennholz darunter aufbewahren. Die robuste Stahlbank hat eine elegante, mattschwarze Oberfläche.

Die folgenden Modelle können auf der Modulbank platziert werden: HWAM 2610/2620, HWAM 3110 und HWAM 4510/4520.

Wandhängendes Kaminholzregal
Erhältlich in grau oder schwarz.
Ø422 mm. Tiefe 270 oder 350 mm
Ø600 mm. Tiefe 270 oder 350 mm

Vorlegeplatten
Für die meisten unserer Kaminofenmodelle ist eine maßgefertigte Vorlegeplatte erhältlich. Wir haben Vorlegeplatten aus Stahl und Glas entwickelt, die an die Form Ihres Kaminofens angepasst sind. Ästhetisch passen die Vorlegeplatten zu jedem Einrichtungsstil und lassen sich zur Reinigung leicht wegnehmen.

SmartBackup
Die SmartBackup ermöglicht den weiteren Betrieb eines Kaminofens mit HWAM® SmartControl™ auch im Falle eines Stromausfalls. Machen Sie sich unabhängig!

Verbrennungsluftsystem
Viele Neubauten oder neu renovierten Häuser sind so gut isoliert, dass sie die Zufuhr von Verbrennungsluft aus dem Raum verhindern können. Das hat zur Folge, dass der Kaminofen nicht genügend Luft bekommt. Hier kann der Anschluss eines Verbrennungsluftsystems an Ihren Kaminofen Abhilfe schaffen.

Modulbank
H 330 mm
B 1250 mm
T 450 mm

HWAM Holzwagen
H 875 mm
B 505 mm
T 385 mm

HWAM Holzeimer
H 300 x Ø428 mm
B inkl. Griff: 486 mm

Vorlegeplatten
Vorlegeplatten aus Stahl und Glas, die an die Form Ihres Kaminofens angepasst sind.

Neu !
Für die Serien HWAM 3100, HWAM 3500 und HWAM 3700 bieten wir jetzt eine rauchfarbene Glasbodenplatte an. Eine exklusive und stilvolle Alternative zu den klassischen Glas- und Stahlplatten.

Neu !

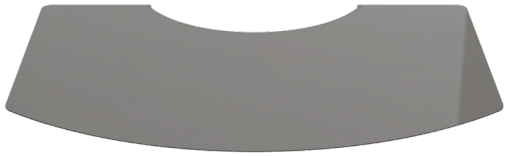

SORTIMENTSÜBERSICHT

Auswahl an HWAM-Modellvarianten, siehe Optionen für jede Serie
in der Tabelle auf der gegenüberliegenden Seite.

HWAM 2600

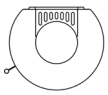

HWAM 2610m

HWAM 2620c
grau, Sockel

HWAM 2610c
Säulenfuß

HWAM 2630m

HWAM 2630c
grau

HWAM 2640m
grau

HWAM 2640c

HWAM 3100

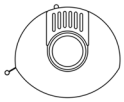

HWAM 3110m

HWAM 3110c
Sockel

HWAM 3110c
Säulenfuß

HWAM 3120m

HWAM 3120c
Stylegriff,
rostfreier Stahl

HWAM 3130m
grau

HWAM 3130c

HWAM 3500

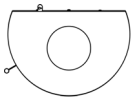

HWAM 3520c

HWAM 3520m
Speckstein

HWAM 3520c
Moca Cream

HWAM 3520c
Dark Galaxy
Stylegriff,
rostfreier Stahl

HWAM 3700

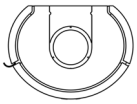

HWAM 3740m

HWAM 3760c
Stylegriff,
rostfreier Stahl

HWAM 3600

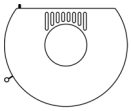

HWAM 3630m

HWAM 3640c

HWAM 3630m
grau

HWAM 3640c
Speckstein

HWAM 3640c
Moca Cream

HWAM 3640c
Dark Galaxy

HWAM 3640m
Tobacco

HWAM 3650m

HWAM 3660c

HWAM 3660c
grau

HWAM 3660m
Speckstein

HWAM 3660c
Moca Cream

HWAM 3660c
Dark Galaxy

HWAM 4500

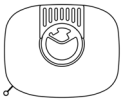

HWAM 4510m

HWAM 4520c
Mini-Sockel

HWAM 4510m
niedriegem Sockel

HWAM 4520c
hohem Sockel

HWAM 4530m

HWAM 4540c

HWAM 4540c
Speckstein

HWAM 4540c
Moca Cream

HWAM 4540c
Dark Galaxy

HWAM 4550c

HWAM 4560m
Speckstein

HWAM 4560c
Moca Cream

HWAM 4560c
Dark Galaxy

HWAM 4560m
Tobacco

	Funktion								Design											Anschluss			
	HWAM® Autopilot™				HWAM® SmartControl™																		
	Nennleistung, kWh	Wirkungsgrad, %	Schornsteinzug, Pa	Energieeffizienz	Nennleistung, kWh	Wirkungsgrad, %	Schornsteinzug, Pa	Energieeffizienz	Schwarz	Grau	Seitenscheiben	Klassische Gusseisentür (c)	Moderne Glastür (m)	Türanschlag rechts oder links	Optionaler Griff	Wandbeschlag gerade Wand / Ecke	Sockel und / oder Säulenfuß	Wärmespeicherung	Natursteinverkleidung	Rauchabgang, oben oder hinten, Ø150 mm	Rauchabgang, oben oder hinten, Ø125 mm	Verbrennungsluftsystem, Anschluss am Boden	Verbrennungsluftsystem, Anschluss hinten
HWAM 2600																							
HWAM 2610	4,7	80	12	A	–	–	–	–	✓	✓	✓	✓	✓	–	–	✓	✓	–	–	✓	✓	✓	✓
HWAM 2620	4,7	80	12	A	–	–	–	–	✓	✓	–	✓	✓	–	–	✓	✓	–	–	✓	✓	✓	✓
HWAM 2630	4,7	80	12	A	–	–	–	–	✓	✓	✓	✓	✓	–	–	–	–	–	–	✓	✓	✓	✓
HWAM 2640	4,7	80	12	A	–	–	–	–	✓	✓	–	✓	✓	–	–	–	–	–	–	✓	✓	✓	✓
HWAM 3100																							
HWAM 3110	4,8	79	12	A	–	–	–	–	✓	✓	–	✓	✓	–	✓	✓	✓	–	–	✓	✓3)	✓	✓
HWAM 3120	4,8	79	12	A	4,5	81	11	A	✓	✓	–	✓	✓	–	✓	–	–	–	–	✓	✓3)	✓	✓
HWAM 3130	4,8	79	12	A	4,5	81	11	A	✓	✓	–	✓	✓	–	✓	–	–	✓	–	✓	✓3)	✓	✓
HWAM 3500																							
HWAM 3520	4,8	79	12	A	4,5	81	11	A	✓	✓	–	✓	✓	–	✓	–	–	✓	✓	✓	✓3)	✓	✓
HWAM 3600																							
HWAM 3630	5,9	78	12	A	–	–	–	–	✓	✓	✓	✓	✓	–	–	–	–	–	–	✓	–	✓	✓
HWAM 3640	5,9	78	12	A	–	–	–	–	✓	✓	–	✓	✓	–	–	–	–	–	✓	✓	–	✓	✓
HWAM 3650	5,9	78	12	A	–	–	–	–	✓	✓	✓	✓	✓	–	–	–	–	✓	–	✓	–	✓	✓
HWAM 3660	5,9	78	12	A	–	–	–	–	✓	✓	–	✓	✓	–	–	–	–	✓	✓	✓	–	✓	✓
HWAM 3700																							
HWAM 3740	4,8	79	12	A	4,5	81	11	A	✓	✓	–	✓	✓	–	✓	–	–	–	–	✓	–	✓	✓
HWAM 3760	4,8	79	12	A	4,5	81	11	A	✓	✓	–	✓	✓	–	✓	–	–	✓	–	✓	–	✓	✓
HWAM 4500																							
HWAM 4510	4,9	82	12	A	4,9[1]	81[1]	12[1]	A	✓	✓	✓	✓	✓	–	–	✓	✓	–	–	✓	–	✓2)	✓
HWAM 4520	4,9	82	12	A	4,9[1]	81[1]	12[1]	A	✓	✓	–	✓	✓	–	–	✓	✓	–	–	✓	–	✓2)	✓
HWAM 4530	4,9	82	12	A	4,9	81	12	A	✓	✓	✓	✓	✓	–	–	–	–	–	–	✓	–	✓	✓
HWAM 4540	4,9	82	12	A	4,9	81	12	A	✓	✓	–	✓	✓	–	–	–	–	–	✓	✓	–	✓	✓
HWAM 4550	4,9	82	12	A	4,9	81	12	A	✓	✓	✓	✓	✓	–	–	–	–	✓	–	✓	–	✓	✓
HWAM 4560	4,9	82	12	A	4,9	81	12	A	✓	✓	–	✓	✓	–	–	–	–	✓	✓	✓	–	✓	✓

1) HWAM 4510/4520 auf Mini-Sockel und niedrigem Sockel werden nicht mit HWAM® SmartControl™ geliefert.
2) Bitte beachten Sie, dass bei der Montage auf HWAM 4510/4520 die Anschlussleitungen (Frischluft, Boden) sichtbar sind.
3) Rauchabgang Ø125 mm, nur HWAM® Autopilot™.

SORTIMENTSÜBERSICHT

Auswahl an HWAM-Modellvarianten, siehe Optionen für jede Serie
in der Tabelle auf der gegenüberliegenden Seite.

HWAM 4600

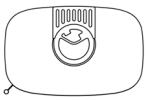

HWAM 4620m

HWAM 4620c

HWAM 4640m

HWAM 4640c

HWAM 4640m
Speckstein

HWAM 4640m
Moca Cream

HWAM 4640m
Dark Galaxy

HWAM 4660m

HWAM 4660c

HWAM 4660m
grau

HWAM 4660c
Speckstein

HWAM 4660c
Moca Cream

HWAM 4660c
Dark Galaxy

HWAM 4660m
Tobacco

HWAM 5200

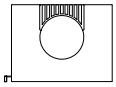

HWAM 5230c

HWAM 5240m

HWAM 5400

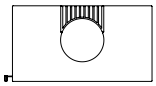

HWAM 5420m
Sockel

HWAM 5440c

HWAM 5440m
Speckstein

HWAM 5460c

HWAM 5500

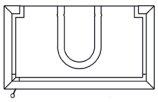

HWAM 5560m

HWAM 5580c

HWAM 5600

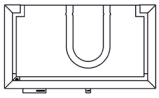

HWAM 5610m
Türanschlag links

HWAM 5630c
Türanschlag links

HWAM 5670m
Türanschlag links

HWAM I 40/55

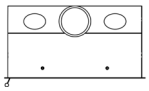

HWAM I 40/55c
Türanschlag links

HWAM I 40/55m
Türanschlag rechts

HWAM I 40/56

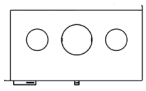

HWAM I 40/56m
Türanschlag links

HWAM I 40/56c
Türanschlag rechts

	Funktion								Design											Anschluss			
	HWAM® Autopilot™				HWAM® SmartControl™																		
	Nennleistung, kWh	Wirkungsgrad, %	Schornsteinzug, Pa	Energieeffizienz	Nennleistung, kWh	Wirkungsgrad, %	Schornsteinzug, Pa	Energieeffizienz	Schwarz	Grau	Seitenscheiben	Klassische Gusseisentür (c)	Moderne Glastür (m)	Türanschlag rechts oder links	Optionaler Griff	Wandbeschlag gerade Wand / Ecke	Sockel und / oder Säulenfuß	Wärmespeicherung	Natursteinverkleidung	Rauchabgang, oben oder hinten. Ø150 mm	Rauchabgang, oben oder hinten. Ø125 mm	Verbrennungsluftsystem, Anschluss am Boden	Verbrennungsluftsystem, Anschluss hinten
HWAM 4600																							
HWAM 4620	7,0	80	12	A	–	–	–	–	✓	✓	–	✓	✓	–	–	–	–	–	–	✓	–	✓	✓
HWAM 4640	7,0	80	12	A	8,0	81	12	A	✓	✓	–	✓	✓	–	–	–	–	–	✓	✓	–	✓	✓
HWAM 4660	7,0	80	12	A	8,0	81	12	A	✓	✓	–	✓	✓	–	–	–	–	✓	✓	✓	–	✓	✓
HWAM 5200																							
HWAM 5230	4,4	75	12	A	–	–	–	–	✓	✓	✓	✓	✓	–	✓	–	–	–	–	✓	✓	✓	✓
HWAM 5240	4,4	75	12	A	–	–	–	–	✓	✓	–	✓	✓	–	✓	–	–	–	–	✓	✓	✓	✓
HWAM 5400																							
HWAM 5420	6,6	80	12	A	–	–	–	–	✓	✓	–	✓	✓	–	✓	✓	✓	–	–	✓	✓2)	✓	✓
HWAM 5440	6,6	80	12	A	6,1	82	12	A	✓	✓	–	✓	✓	–	✓	–	–	–	✓	✓	✓2)	✓	✓
HWAM 5460	6,6	80	12	A	6,1	82	12	A	✓	✓	–	✓	✓	–	✓	–	–	✓	✓	✓	✓2)	✓	✓
HWAM 5500																							
HWAM 5560	6,4	80	11	A	6,0	83	12	A	✓	–	–	✓	✓	✓	✓	–	–	✓	–	✓	–	✓	✓
HWAM 5580	6,4	80	11	A	6,0	83	12	A	✓	–	–	✓	✓	✓	✓	–	–	✓	–	✓	–	✓	✓
HWAM 5600																							
HWAM 5610	7,1	79	12	A	–	–	–	–	✓	–	✓	✓1)	✓	✓	–	–	–	–	–	✓	–	✓	✓
HWAM 5630	7,1	79	12	A	–	–	–	–	✓	–	✓	✓1)	✓	✓	–	–	–	–	–	✓	–	✓	✓
HWAM 5650	7,1	79	12	A	–	–	–	–	✓	–	✓	✓1)	✓	✓	–	–	–	✓	–	✓	–	✓	✓
HWAM 5670	7,1	79	12	A	–	–	–	–	✓	–	✓	✓1)	✓	✓	–	–	–	✓	–	✓	–	✓	✓
Einbauöfen																							
HWAM I 40/55	6,4	80	11	A	6,0	83	12	A	✓	–	–	✓	✓	✓	✓	–	–	–	–	✓	–	✓	✓
HWAM I 40/56	7,1	79	12	A	–	–	–	–	✓	–	✓	✓1)	✓	✓	–	–	–	–	–	✓	–	✓	✓

1) Die (klassische) C-Tür bei HWAM 5600 und HWAM I 40/56 besteht innen aus Gusseisen und außen aus Stahlblech.
2) Rauchabgang Ø125 mm, nur HWAM® Autopilot™.

450 mm

450 mm

1050 mm

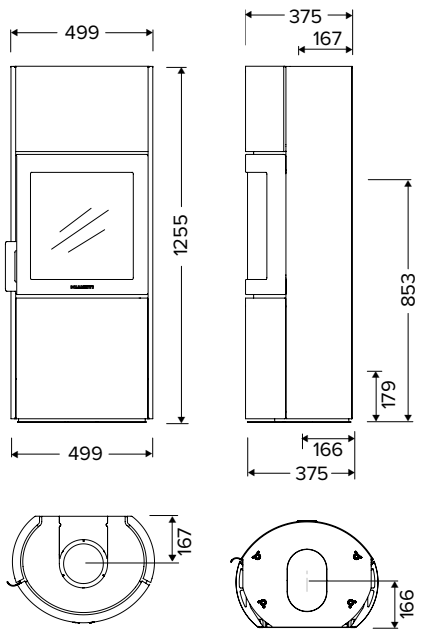

AUSWAHL UND PLATZIERUNG DES KAMINOFENS

Auswahl eines Kaminofens
Die Wahl Ihres neuen Kaminofens ist eine wichtige Entscheidung. Wir bieten eine breite Palette hochwertiger Kaminöfen an, und unsere Fachhändler beraten Sie gerne bei der Suche nach dem richtigen Modell für Ihr Zuhause und Ihre Bedürfnisse. Besuchen Sie unsere Website für weitere Informationen.

Die Größe, der Standort und der richtige Anschluss des Kaminofens sind entscheidend für Komfort, Funktionalität und Sicherheit. Auf den folgenden Seiten finden Sie die technischen Spezifikationen, die Ihnen helfen werden, die richtige Entscheidung zu treffen.

Optimale Platzierung
Um die besten Erfahrungen mit Ihrem neuen HWAM-Kaminofen zu machen, ist der Standort wichtig. Stellen Sie den Kaminofen an einem Ort in Ihrer Wohnung auf, an dem Menschen zusammenkommen und die gemütliche Atmosphäre genießen können.

Eine Stelle zu finden, an der die Wärme effizient zirkulieren kann, ist auch für die Funktionalität wichtig, um eine angenehme Wärmeverteilung in Ihrem Haus zu gewährleisten.

Bei der Planung der Installation eines Kaminofens ist es wichtig, die Sicherheitsabstände zu brennbaren Materialien sowie die Gebäudekonstruktion und den Schornstein zu berücksichtigen. Die geltenden Mindestabstände zu brennbaren Materialien für unsere HWAM-Modelle finden Sie auf den folgenden Seiten.

Korrekter Anschluss
Der richtige Anschluss Ihres Kaminofens ist entscheidend für Funktion, Effizienz und Sicherheit. Vergewissern Sie sich, dass der Schornstein oder Rauchfang richtig installiert ist, um eine optimale Verbrennung zu gewährleisten. Auch für Abgasrohre und Schornsteinteile gelten Mindestabstände zu brennbarem Material. Informieren Sie sich über die Vorschriften in Ihrer Region.

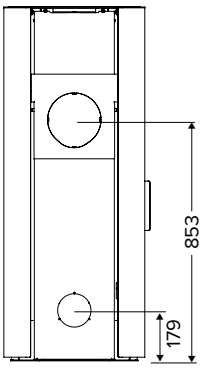

Es wird immer empfohlen, bei der Installation professionelle Hilfe in Anspruch zu nehmen, um die Einhaltung der Vorschriften zu gewährleisten. Wenden Sie sich im Zweifelsfall an Ihren HWAM-Fachhändler oder Ihren Schornsteinfeger vor Ort, um Rat und Anleitung zu erhalten.

Ecodesign compliant
Alle HWAM-Modelle werden bei führenden Prüfinstituten in Europa getestet. Sie sind CE-gekennzeichnet und gemäß der neuesten europäischen Norm EN 16510 zugelassen.

HWAM 2600

HWAM 2610m & HWAM 2620c

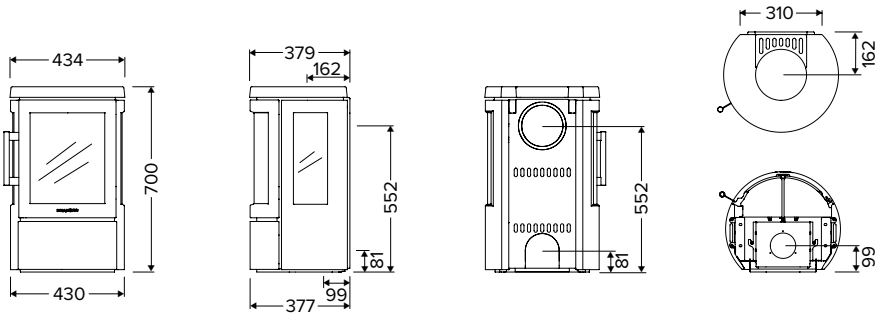

HWAM 2610c & HWAM 2620m
Sockel

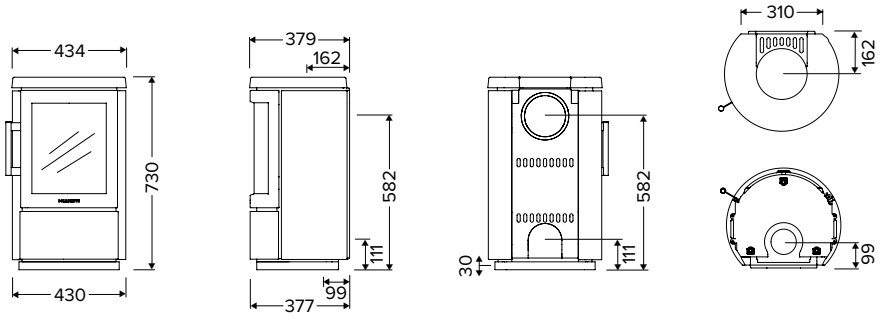

HWAM 2620c & HWAM 2610m
Säulenfuß

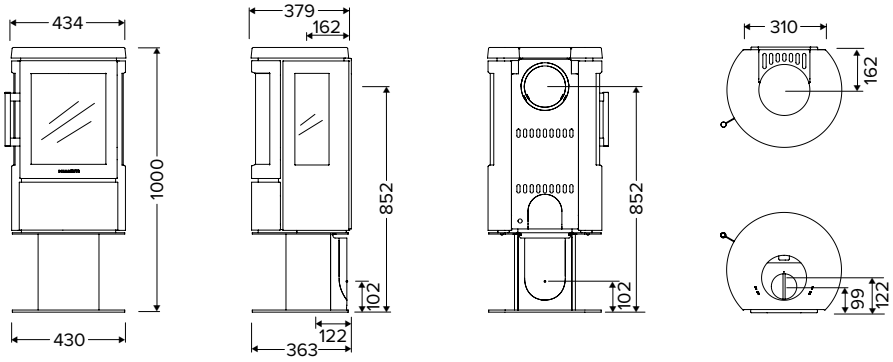

HWAM 2630c & HWAM 2640m

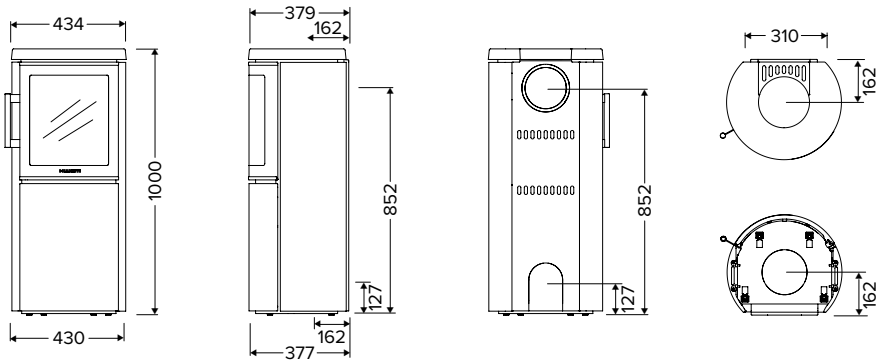

Alle Zeichnungen: Die Maße für den Rauchabgang und den Frischluftanschluss sind bis zur Mitte der Öffnung angegeben.

DIMENSIONEN	HWAM 2610	HWAM 2620	HWAM 2610 Sockel	HWAM 2620 Sockel	HWAM 2610 Säulenfuß	HWAM 2620 Säulenfuß	HWAM 2630	HWAM 2640
	AUTOPILOT	AUTOPILOT	AUTOPILOT	AUTOPILOT	AUTOPILOT	AUTOPILOT	AUTOPILOT	AUTOPILOT
Höhe, mm.	700	700	730	730	1000	1000	1000	1000
Breite, mm.	434	434	434	434	434	434	434	434
Tiefe, mm.	379	379	379	379	379	379	379	379
Brennkammerbreite, mm.	270	270	270	270	270	270	270	270
Gewicht – C-Tür / M-Tür, kg.	66 / 64	66 / 64	66 / 64	66 / 64	81 / 79	81 / 79	75 / 73	75 / 73

MAßE (mm)	HWAM 2610	HWAM 2620	HWAM 2610 Sockel	HWAM 2620 Sockel	HWAM 2610 Säulenfuß	HWAM 2620 Säulenfuß	HWAM 2630	HWAM 2640
	AUTOPILOT	AUTOPILOT	AUTOPILOT	AUTOPILOT	AUTOPILOT	AUTOPILOT	AUTOPILOT	AUTOPILOT
Rauchabgang (Durchmesser)	Ø125/150	Ø125/150	Ø125/150	Ø125/150	Ø125/150	Ø125/150	Ø125/150	Ø125/150
Rauchabgang oben – Höhe vom Boden	651	651	681	681	951	951	951	951
Rauchabgang hinten – Höhe vom Boden	552	552	582	582	852	852	852	852
Verbrennungsluftsystem (Durchmesser)	Ø100	Ø100	Ø100	Ø100	Ø100	Ø100	Ø100	Ø100
Verbrennungsluftsystem Anschluss hinten – Höhe vom Boden	81	81	111	111	102	102	127	127
Verbrennungsluftsystem Anschluss am Boden – von Hinterkante	99	99	99	99	122	122	162	162
Rauchabgang oben – wandhängend, gerade Wand, von der Wand bis Mitte Rauchstutzen	189	189	–	–	–	–	–	–
Rauchabgang oben – wandhängend, Ecke, von der Wand bis Mitte Rauchstutzen	272	272	–	–	–	–	–	–

ABSTAND ZU BRENNBAREM MATERIAL, min. (mm) (isoliertes / nicht isoliertes Ofenrohr)	HWAM 2610	HWAM 2620	HWAM 2610 Sockel	HWAM 2620 Sockel	HWAM 2610 Säulenfuß	HWAM 2620 Säulenfuß	HWAM 2630	HWAM 2640
	AUTOPILOT	AUTOPILOT	AUTOPILOT	AUTOPILOT	AUTOPILOT	AUTOPILOT	AUTOPILOT	AUTOPILOT
1. Zu brennbarer Wand, hinten	100 / 200	75 / 175	100 / 200	75 / 175	100 / 200	75 / 175	100 / 200	75 / 175
1A. Hinten – Wand bis Mitte Rauchstutzen Abgang oben	262 / 362	237 / 337	262 / 362	237 / 337	262 / 362	237 / 337	262 / 362	237 / 337
2. Zu brennbarer Wand, seitlich	450 / 500	160 / 160	450 / 500	160 / 160	450 / 500	160 / 160	450 / 500	160 / 160
2A. Seite - Wand bis Mitte Rauchstutzen Abgang oben	665 / 715	375 / 375	665 / 715	375 / 375	665 / 715	375 / 375	665 / 715	375 / 375
3. Einrichtungsabstand, von der Vorderseite des Kaminofens	900 / 900	950 / 950	900 / 900	950 / 950	900 / 900	950 / 950	900 / 900	950 / 950
4. Zu brennbarer Wand, seitlich, vorne	450 / 500	400 / 400	450 / 500	400 / 400	450 / 500	400 / 400	450 / 500	400 / 400
5. Zu brennbarer Wand, Aufstellung in einer Ecke, 45°	400 / 400	75 / 125	400 / 400	75 / 125	400 / 400	75 / 125	400 / 400	75 / 125
6. Zu brennbarer Wand, Aufstellung in einer Ecke, 45°	617 / 617	292 / 342	617 / 617	292 / 342	617 / 617	292 / 342	617 / 617	292 / 342
7. Zu brennbarem Boden unterhalb des Kaminofens (ohne Sockel)	30[1] / 30[1]	30[1] / 30[1]	–	–	–	–	–	–
8. Zu brennbarer Decke	750 / 750	750 / 750	750 / 750	750 / 750	750 / 750	750 / 750	750 / 750	750 / 750
9. Zu brennbarem Boden im unteren vorderen Stahlungsbereich	0[2] / 0[2]	0[2] / 0[2]	– / –	– / –	– / –	– / –	– / –	– / –

1) Dieser Abstandsanspruch ist eingehalten, wenn der Kaminofen auf einem Sockel oder einem Säulenfuß (Zubehör) montiert ist.
2) Wenn der Abstand zum brennbaren Boden unter dem Kaminofen eingehalten wird.

Auf dem Boden

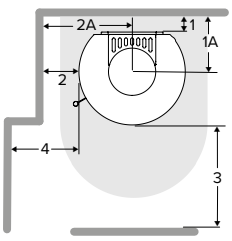

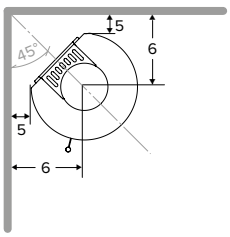

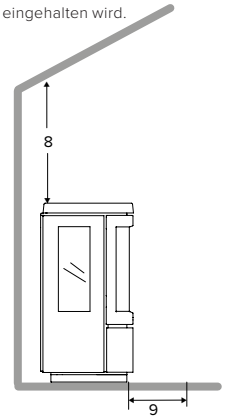

Wandhängend

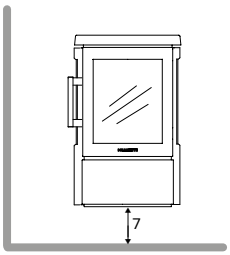

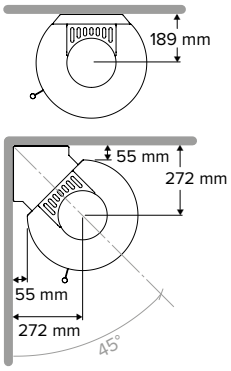

Abstandsmaß zur nicht-brennbarer Wand mit Wandbeschlag.

Alle Zeichnungen: Die Maße für den Rauchabgang und den Frischluftanschluss sind bis zur Mitte der Öffnung angegeben.

HWAM 3100

HWAM 3110m

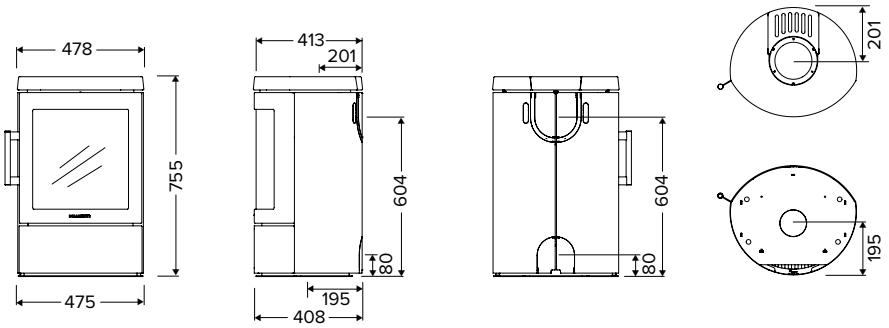

HWAM 3110c – Sockel

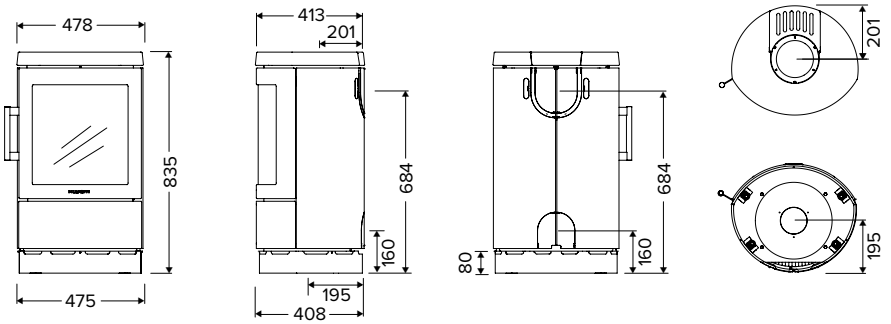

HWAM 3110c – Säulenfuß

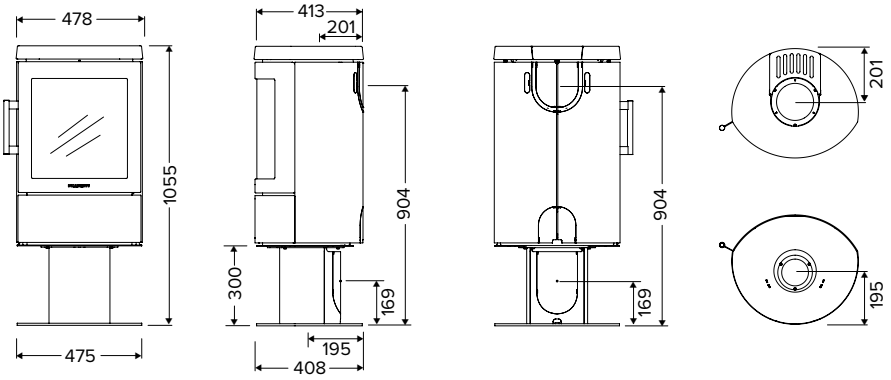

HWAM 3120m

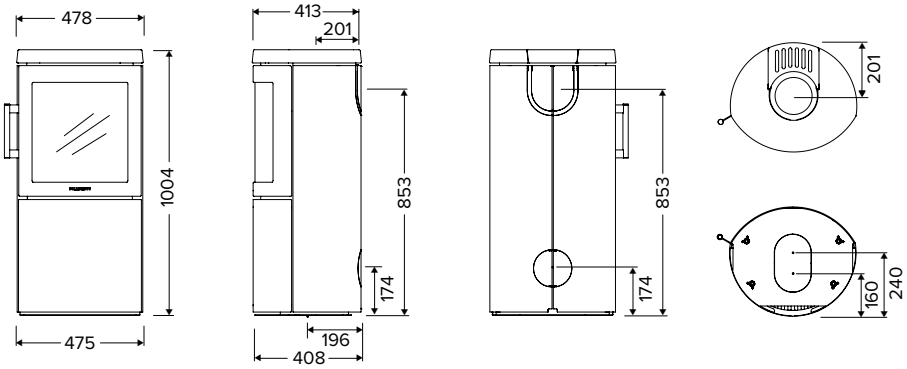

HWAM 3130m

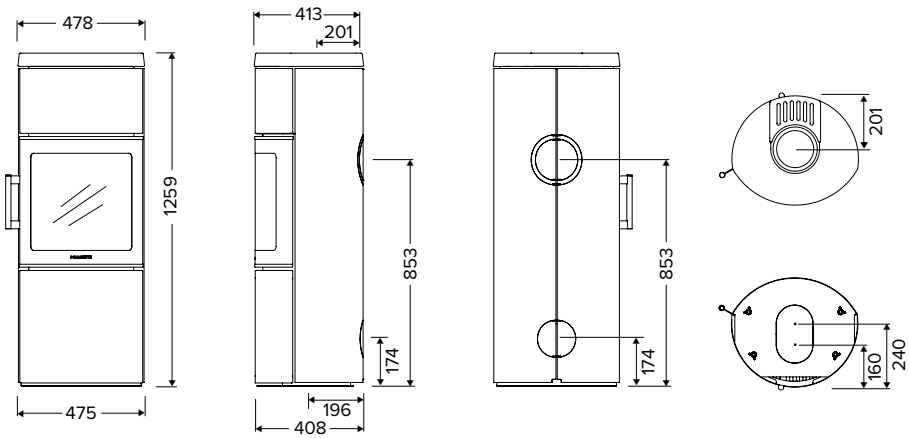

Alle Zeichnungen: Die Maße für den Rauchabgang und den Frischluftanschluss sind bis zur Mitte der Öffnung angegeben.

DIMENSIONEN	HWAM 3110	HWAM 3110 Sockel	HWAM 3110 Säulenfuß	HWAM 3120	HWAM 3120	HWAM 3130	HWAM 3130
	AUTOPILOT	AUTOPILOT	AUTOPILOT	AUTOPILOT	Smart Control	AUTOPILOT	Smart Control
Höhe, mm.	755	835	1055	1004	1004	1259	1259
Breite, mm.	478	478	478	478	478	478	478
Tiefe, mm.	413	413	413	413	413	413	413
Brennkammerbreite, mm.	330	330	330	330	330	330	330
Gewicht – C-Tür / M-Tür, kg.	87 / 84	87 / 84	101 / 98	107 / 104	107 / 104	113 / 110	113 / 110
Gewicht – Wärmespeichersteine, kg	–	–	–	–	–	32	32

MAßE (mm)	HWAM 3110	HWAM 3110 Sockel	HWAM 3110 Säulenfuß	HWAM 3120	HWAM 3120	HWAM 3130	HWAM 3130
	AUTOPILOT	AUTOPILOT	AUTOPILOT	AUTOPILOT	Smart Control	AUTOPILOT	Smart Control
Rauchabgang (Durchmesser)	Ø125/150	Ø125/150	Ø125/150	Ø125/150	Ø150	Ø125/150	Ø150
Rauchabgang oben – Höhe vom Boden	698	778	998	948	975	948	975
Rauchabgang hinten – Höhe vom Boden	604	684	904	853	853	853	853
Verbrennungsluftsystem (Durchmesser)	Ø100	Ø100	Ø100	Ø100	Ø100	Ø100	Ø100
Verbrennungsluftsystem Anschluss hinten – Höhe vom Boden	80	160	169	174	174	174	174
Verbrennungsluftsystem Anschluss am Boden – von Hinterkante	195	195	195	196	196	196	196
Rauchabgang oben – wandhängend, gerade Wand, von der Wand bis Mitte Rauchstutzen	205	–	–	–	–	–	–
Rauchabgang oben – wandhängend, Ecke, von der Wand bis Mitte Rauchstutzen	267	–	–	–	–	–	–

ABSTAND ZU BRENNBAREM MATERIAL, min. (mm) (isoliertes / nicht isoliertes Ofenrohr)	HWAM 3110	HWAM 3110 Sockel	HWAM 3110 Säulenfuß	HWAM 3120	HWAM 3120	HWAM 3130	HWAM 3130
	AUTOPILOT	AUTOPILOT	AUTOPILOT	AUTOPILOT	Smart Control	AUTOPILOT	Smart Control
1. Zu brennbarer Wand, hinten	75 / 125	75 / 125	75 / 125	75 / 125	75 / 100	75 / 125	75 / 100
1A. Hinten – Wand bis Mitte Rauchstutzen Abgang oben	276 / 326	276 / 326	276 / 326	276 / 326	276 / 301	276 / 326	276 / 301
2. Zu brennbarer Wand, seitlich	255 / 255	255 / 255	255 / 255	255 / 255	195 / 195	255 / 255	195 / 195
2A. Seite - Wand bis Mitte Rauchstutzen Abgang oben	494 / 494	494 / 494	494 / 494	494 / 494	434 / 434	494 / 494	434 / 434
3. Einrichtungsabstand, von der Vorderseite des Kaminofens	1050 / 1050	1050 / 1050	1050 / 1050	1050 / 1050	1000 / 1000	1050 /1050	1000 / 1000
4. Zu brennbarer Wand, seitlich, vorne	450 / 450	450 / 450	450 / 450	450 / 450	400 / 400	450 / 450	400 / 400
5. Zu brennbarer Wand, Aufstellung in einer Ecke, 45°	100 / 125	100 / 125	100 / 125	100 / 125	100 / 100	100 / 125	100 / 100
6. Zu brennbarer Wand, Aufstellung in einer Ecke, 45°	313 / 338	313 / 338	313 / 338	313 / 338	313 / 313	313 / 338	313 / 313
7. Zu brennbarem Boden unterhalb des Kaminofens (ohne Sockel)	80[1] / 80[1]	–	–	–	–	–	–
8. Zu brennbarer Decke	750 / 750	750 / 750	750 / 750	750 / 750	750 / 750	750 / 750	750 / 750
9. Zu brennbarem Boden im unteren vorderen Stahlungsbereich	0[2] / 0[2]	– / –	– / –	– / –	– / –	– / –	– / –

1) Dieser Abstandsanspruch ist eingehalten, wenn der Kaminofen auf einem Sockel oder einem Säulenfuß (Zubehör) montiert ist.
2) Wenn der Abstand zum brennbaren Boden unter dem Kaminofen eingehalten wird.

Auf dem Boden

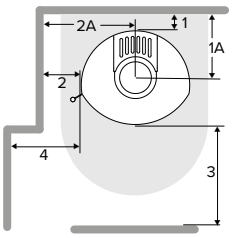

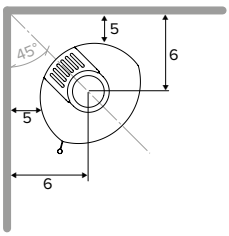

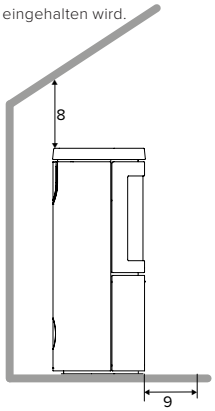

Wandhängend

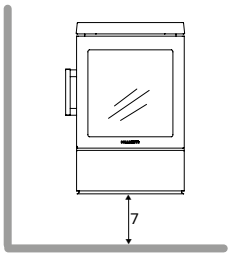

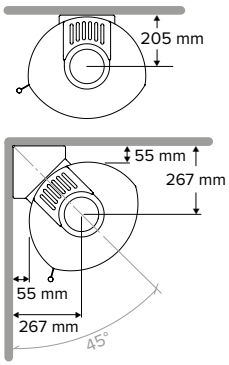

Abstandsmaß zur nicht-brennbarer Wand mit Wandbeschlag.

Alle Zeichnungen: Die Maße für den Rauchabgang und den Frischluftanschluss sind bis zur Mitte der Öffnung angegeben.

HWAM 3500

HWAM 3520m & HWAM 3520c

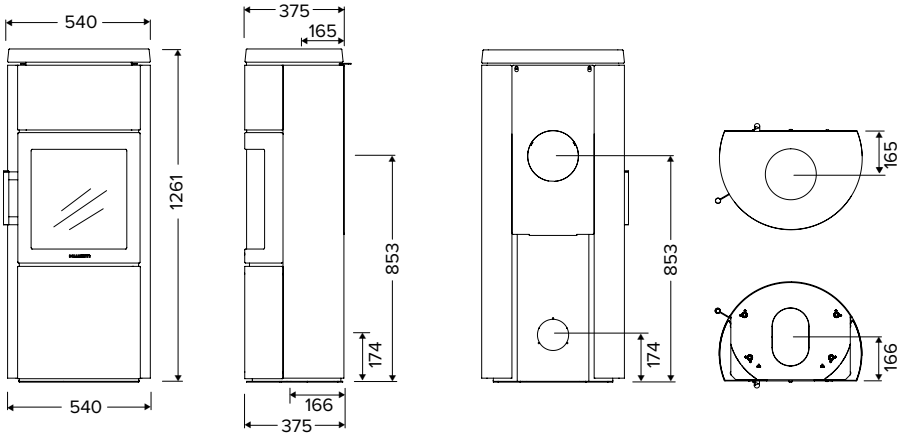

HWAM 3520c Speckstein &
HWAM 3520m Moca Cream

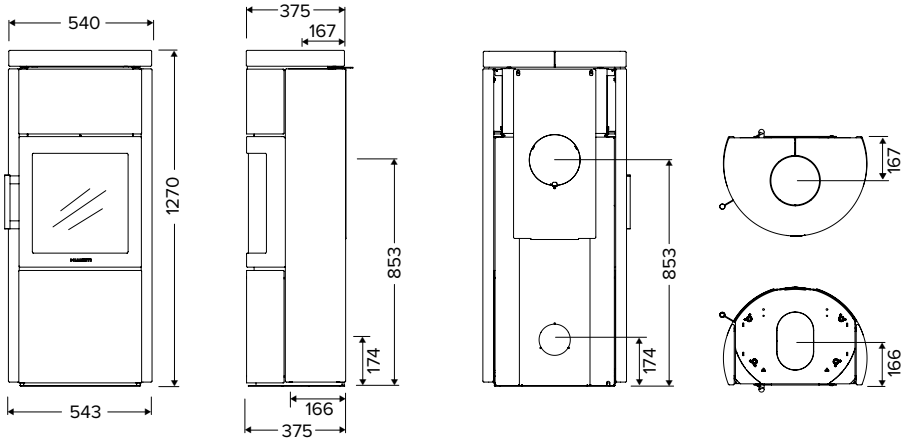

Alle Zeichnungen: Die Maße für den Rauchabgang und den Frischluftanschluss sind bis zur Mitte der Öffnung angegeben.

DIMENSIONEN	HWAM 3520	HWAM 3520	HWAM 3520 Steinverkleidung	HWAM 3520 Steinverkleidung
	AUTOPILOT	Smart Control	AUTOPILOT	Smart Control
Höhe, mm.	1261	1261	1270	1270
Breite, mm.	540	540	543	543
Tiefe, mm.	375	375	375	375
Brennkammerbreite, mm.	330	330	330	330
Gewicht – C-Tür / M-Tür, kg.	118 / 115	118 / 115	–	–
Gewicht – C-Tür / M-Tür, kg. – Speckstein	–	–	167 / 164	167 / 164
Gewicht – C-Tür / M-Tür, kg. – Moca Cream	–	–	179 / 176	179 / 176
Gewicht – C-Tür / M-Tür, kg. – Dark Galaxy	–	–	188 / 185	188 / 185
Gewicht – C-Tür / M-Tür, kg. – Tobacco	–	–	174 / 171	174 / 171
Gewicht – Wärmespeichersteine, kg	44	44	44	44

MAßE (mm)	HWAM 3520	HWAM 3520	HWAM 3520 Steinverkleidung	HWAM 3520 Steinverkleidung
	AUTOPILOT	Smart Control	AUTOPILOT	Smart Control
Rauchabgang (Durchmesser)	Ø125/150	Ø150	Ø125/150	Ø150
Rauchabgang oben – Höhe vom Boden	948	975	948	975
Rauchabgang hinten – Höhe vom Boden	853	853	853	853
Verbrennungsluftsystem (Durchmesser)	Ø100	Ø100	Ø100	Ø100
Verbrennungsluftsystem – Anschluss hinten – Höhe vom Boden	174	174	174	174
Verbrennungsluftsystem – Anschluss am Boden – von Hinterkante	166	166	166	166

ABSTAND ZU BRENNBAREM MATERIAL, min. (mm) (isoliertes / nicht isoliertes Ofenrohr)	HWAM 3520	HWAM 3520	HWAM 3520 Steinverkleidung	HWAM 3520 Steinverkleidung
	AUTOPILOT	Smart Control	AUTOPILOT	Smart Control
1. Zu brennbarer Wand, hinten	115 / 165	115 / 140	115 / 165	115 / 140
1A. Hinten – Wand bis Mitte Rauchstutzen Abgang oben	280 / 330	280 / 305	280 / 330	280 / 305
2. Zu brennbarer Wand, seitlich	255 / 255	195 / 195	255 / 255	195 / 195
2A. Seite - Wand bis Mitte Rauchstutzen Abgang oben	525 / 525	465 / 465	525 / 525	465 / 465
3. Einrichtungsabstand, von der Vorderseite des Kaminofens	1050 / 1050	1000 / 1000	1050 / 1050	1000 / 1000
4. Zu brennbarer Wand, seitlich, vorne	450 / 450	400 / 400	450 / 450	400 / 400
5. Zu brennbarer Wand, Aufstellung in einer Ecke, 45°	100 / 125	100 / 100	100 / 125	100 / 100
6. Zu brennbarer Wand, Aufstellung in einer Ecke, 45°	395 / 420	395 / 395	395 / 420	395 / 395
7. Zu brennbarer Decke	750 / 750	750 / 750	750 / 750	750 / 750
8. Zu brennbarem Boden im unteren vorderen Stahlungsbereich	– / –	– / –	– / –	– / –

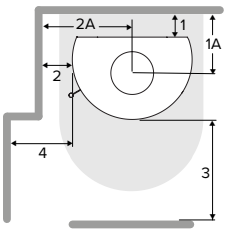

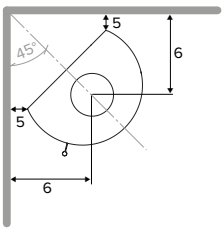

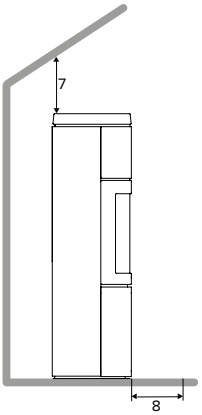

Alle Zeichnungen: Die Maße für den Rauchabgang und den Frischluftanschluss sind bis zur Mitte der Öffnung angegeben.

HWAM 3600

HWAM 3630m & HWAM 3630c

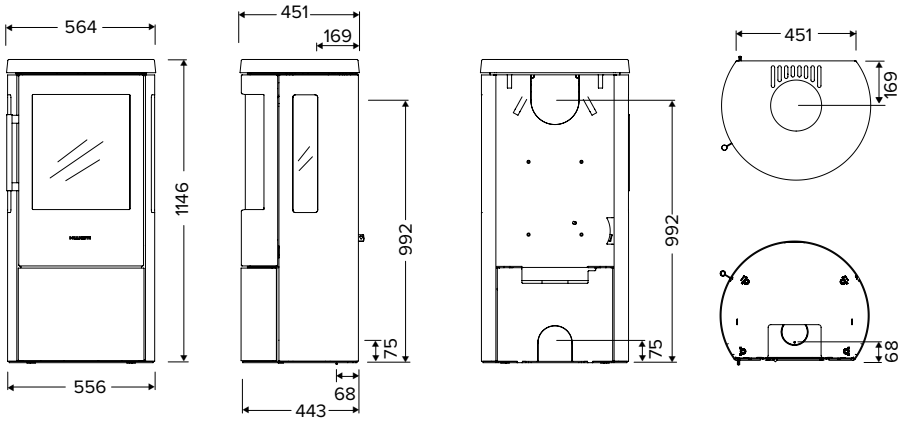

HWAM 3640c & HWAM 3640m

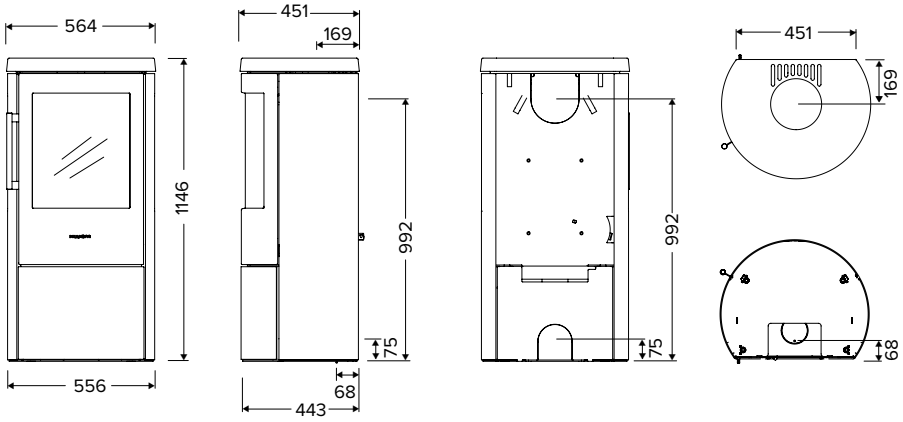

HWAM 3640c Speckstein &
HWAM 3640m Tobacco

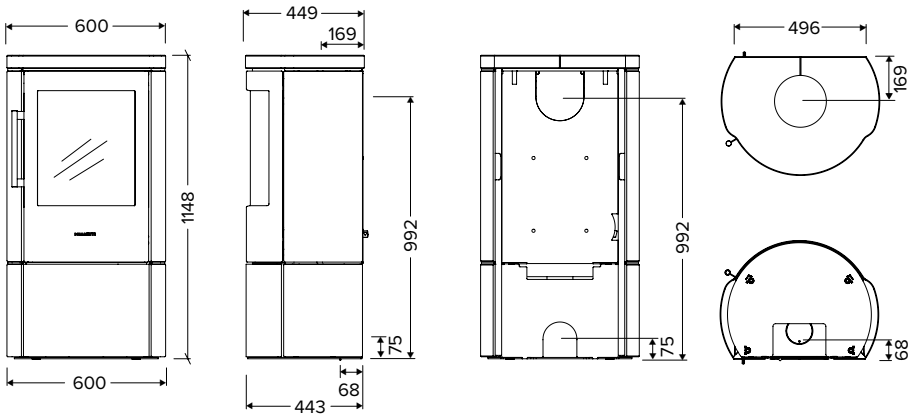

Alle Zeichnungen: Die Maße für den Rauchabgang und den Frischluftanschluss sind bis zur Mitte der Öffnung angegeben.

DIMENSIONEN

	HWAM 3630	HWAM 3640	HWAM 3640 Steinverkleidung
	AUTOPILOT™	AUTOPILOT™	AUTOPILOT™
Höhe, mm.	1146	1146	1148
Breite, mm.	564	564	600
Tiefe, mm.	451	451	449
Brennkammerbreite, mm.	380	380	380
Gewicht – C-Tür / M-Tür, kg.	139 / 136	139 / 136	–
Gewicht – C-Tür / M-Tür, kg. – Speckstein	–	–	237 / 234
Gewicht – C-Tür / M-Tür, kg. – Moca Cream	–	–	211 / 208
Gewicht – C-Tür / M-Tür, kg. – Dark Galaxy	–	–	216 / 213
Gewicht – C-Tür / M-Tür, kg. – Tobacco	–	–	209 / 206

MAßE (mm)

	HWAM 3630	HWAM 3640	HWAM 3640 Steinverkleidung
	AUTOPILOT™	AUTOPILOT™	AUTOPILOT™
Rauchabgang (Durchmesser)	Ø150	Ø150	Ø150
Rauchabgang oben – Höhe vom Boden	1096	1096	1096
Rauchabgang hinten – Höhe vom Boden	992	992	992
Verbrennungsluftsystem (Durchmesser)	Ø100	Ø100	Ø100
Verbrennungsluftsystem Anschluss hinten – Höhe vom Boden	75	75	75
Verbrennungsluftsystem Anschluss am Boden – von Hinterkante	68	68	68

ABSTAND ZU BRENNBAREM MATERIAL, min. (mm)

(isoliertes / nicht isoliertes Ofenrohr)

		HWAM 3630	HWAM 3640	HWAM 3640 Steinverkleidung
		AUTOPILOT™	AUTOPILOT™	AUTOPILOT™
1.	Zu brennbarer Wand, hinten	100 / 200	100 / 225	100 / 225
1A.	Hinten – Wand bis Mitte Rauchstutzen Abgang oben	269 / 369	269 / 394	269 / 394
2.	Zu brennbarer Wand, seitlich	425 / 425	100 / 150	100 / 150
2A.	Seite - Wand bis Mitte Rauchstutzen Abgang oben	707 / 707	382 / 432	400 / 450
3.	Einrichtungsabstand, von der Vorderseite des Kaminofens	1050 / 1050	1050 / 1050	1050 / 1050
4.	Zu brennbarer Wand, seitlich, vorne	425 / 425	400 / 400	400 / 400
5.	Zu brennbarer Wand, Aufstellung in einer Ecke, 45°	150 / 150	100 / 100	100 / 100
6	Zu brennbarer Wand, Aufstellung in einer Ecke, 45°	432 / 432	382 / 382	382 / 382
7	Zu brennbarer Decke	750 / 750	750 / 750	750 / 750
8	Zu brennbarem Boden im unteren vorderen Stahlungsbereich	– / –	– / –	– / –

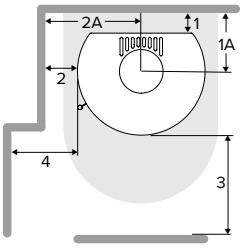

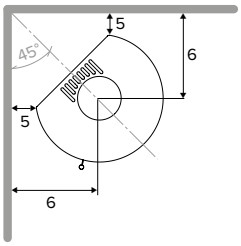

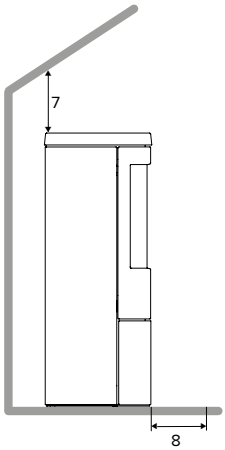

Alle Zeichnungen: Die Maße für den Rauchabgang und den Frischluftanschluss sind bis zur Mitte der Öffnung angegeben.

HWAM 3600

HWAM 3650m & HWAM 3650c

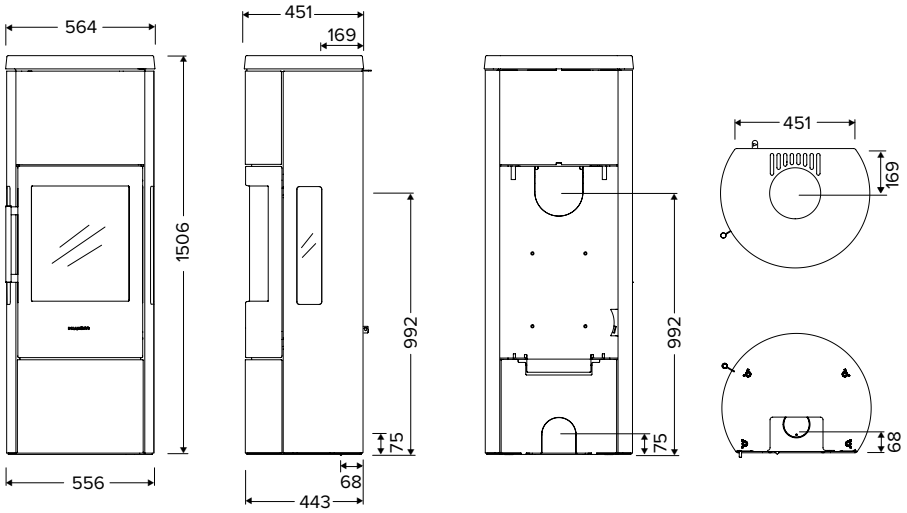

HWAM 3660m & HWAM 3660c

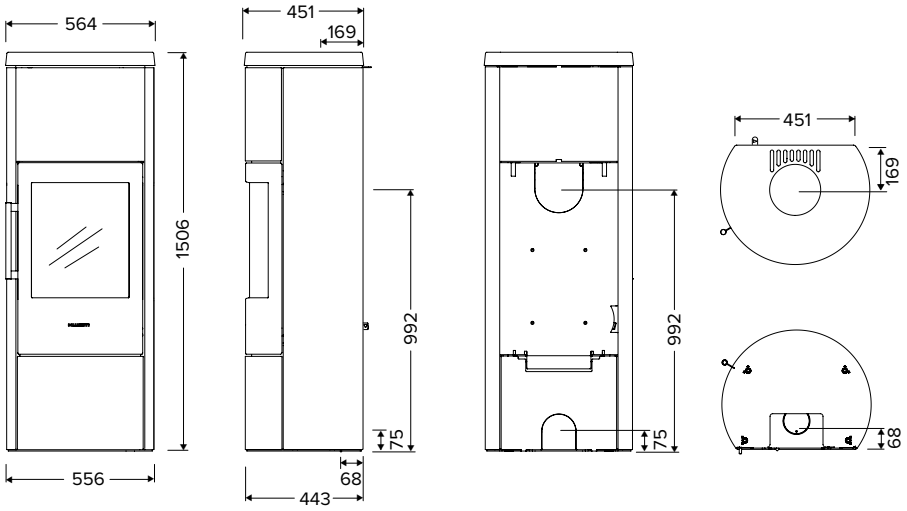

HWAM 3660m Speckstein &
HWAM 3660c Moca Cream

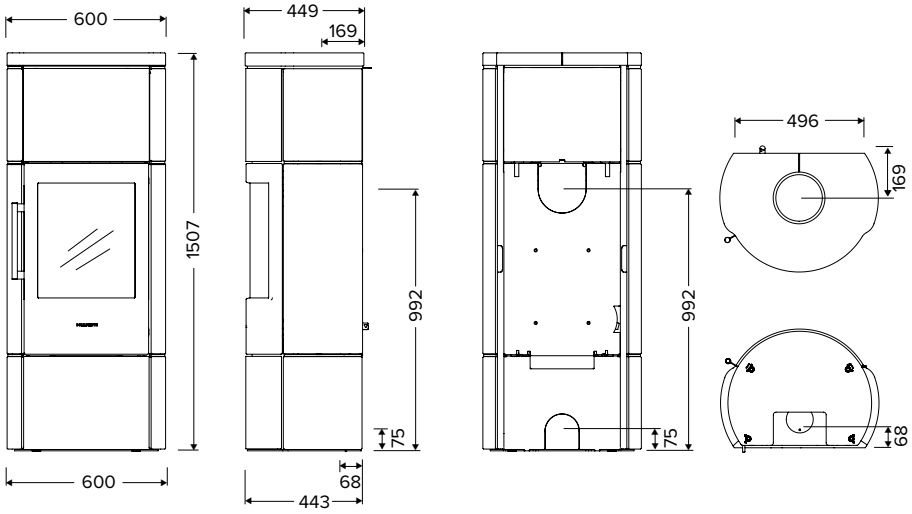

Alle Zeichnungen: Die Maße für den Rauchabgang und den Frischluftanschluss sind bis zur Mitte der Öffnung angegeben.

DIMENSIONEN	HWAM 3650	HWAM 3660	HWAM 3660 Steinverkleidung
	AUTOPILOT	AUTOPILOT	AUTOPILOT
Höhe, mm.	1506	1506	1507
Breite, mm.	564	564	600
Tiefe, mm.	451	451	449
Brennkammerbreite, mm.	380	380	380
Gewicht – C-Tür / M-Tür, kg.	171 / 168	171 / 168	–
Gewicht – C-Tür / M-Tür, kg. – Speckstein	–	–	282 / 279
Gewicht – C-Tür / M-Tür, kg. – Moca Cream	–	–	270 / 267
Gewicht – C-Tür / M-Tür, kg.– Dark Galaxy	–	–	295 / 292
Gewicht – C-Tür / M-Tür, kg. – Tobacco	–	–	262 / 259
Gewicht – Wärmespeichersteine, kg	55	55	55

MAßE (mm)	HWAM 3650	HWAM 3660	HWAM 3660 Steinverkleidung
	AUTOPILOT	AUTOPILOT	AUTOPILOT
Rauchabgang (Durchmesser)	Ø150	Ø150	Ø150
Rauchabgang oben – Höhe vom Boden	1096	1096	1096
Rauchabgang hinten – Höhe vom Boden	992	992	992
Verbrennungsluftsystem (Durchmesser)	Ø100	Ø100	Ø100
Verbrennungsluftsystem Anschluss hinten – Höhe vom Boden	75	75	75
Verbrennungsluftsystem Anschluss am Boden – von Hinterkante	68	68	68

ABSTAND ZU BRENNBAREM MATERIAL, min. (mm) (isoliertes / nicht isoliertes Ofenrohr)	HWAM 3650	HWAM 3660	HWAM 3660 Steinverkleidung
	AUTOPILOT	AUTOPILOT	AUTOPILOT
1. Zu brennbarer Wand, hinten	100 / 200	100 / 225	100 / 225
1A. Hinten – Wand bis Mitte Rauchstutzen Abgang oben	269 / 369	269 / 394	269 / 394
2. Zu brennbarer Wand, seitlich	425 / 425	100 / 150	100 / 150
2A. Seite - Wand bis Mitte Rauchstutzen Abgang oben	707 / 707	382 / 432	400 / 450
3. Einrichtungsabstand, von der Vorderseite des Kaminofens	1050 / 1050	1050 / 1050	1050 / 1050
4. Zu brennbarer Wand, seitlich, vorne	425 / 425	400 / 400	400 / 400
5. Zu brennbarer Wand, Aufstellung in einer Ecke, 45°	150 / 150	100 / 100	100 / 100
6. Zu brennbarer Wand, Aufstellung in einer Ecke, 45°	432 / 432	382 / 382	382 / 382
7. Zu brennbarer Decke	750 / 750	750 / 750	750 / 750
8. Zu brennbarem Boden im unteren vorderen Stahlungsbereich	– / –	– / –	– / –

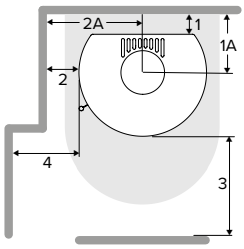

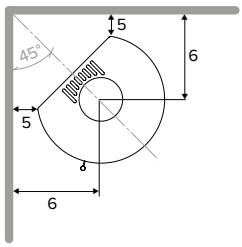

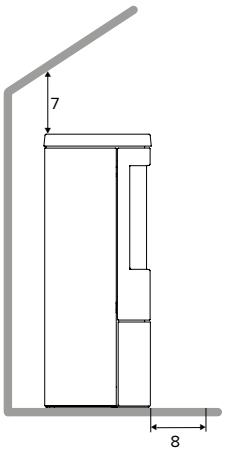

Alle Zeichnungen: Die Maße für den Rauchabgang und den Frischluftanschluss sind bis zur Mitte der Öffnung angegeben.

HWAM 3700

HWAM 3740c & HWAM 3740m

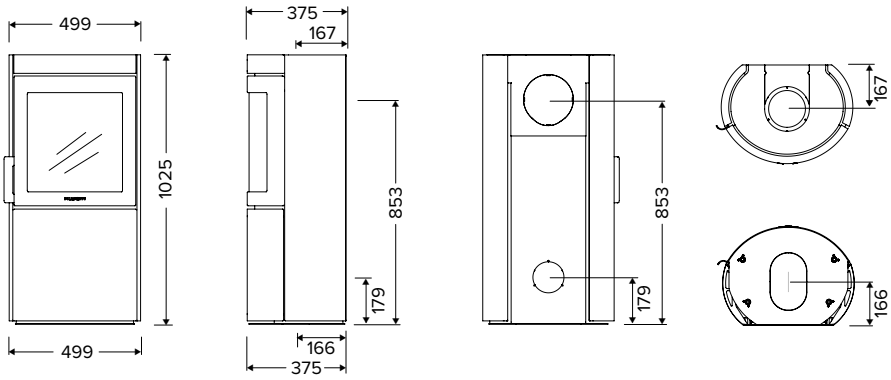

HWAM 3760c & HWAM 3760m

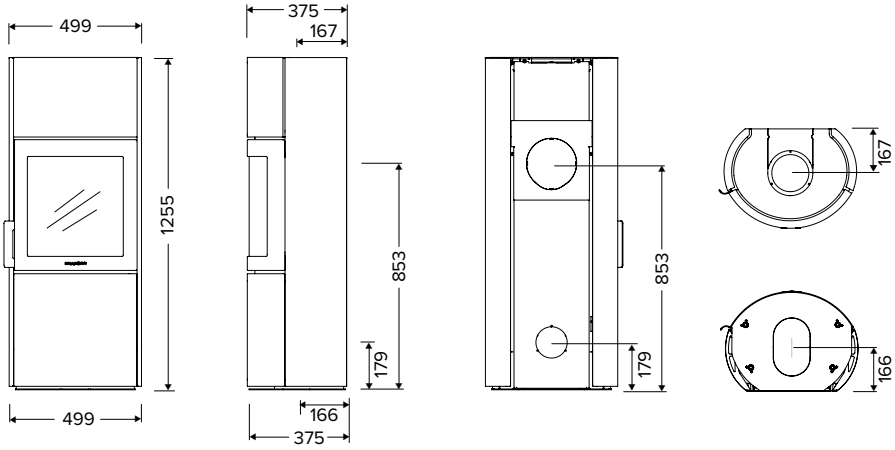

Alle Zeichnungen: Die Maße für den Rauchabgang und den Frischluftanschluss sind bis zur Mitte der Öffnung angegeben.

DIMENSIONEN

	HWAM 3740	HWAM 3740	HWAM 3760	HWAM 3760
	AUTOPILOT	Smart Control	AUTOPILOT	Smart Control
Höhe, mm.	1025	1025	1255	1255
Breite, mm.	499	499	499	499
Tiefe, mm.	375	375	375	375
Brennkammerbreite, mm.	330	330	330	330
Gewicht – C-Tür / M-Tür, kg.	104 / 101	104 / 101	117 / 113	117 / 113
Gewicht – Wärmespeichersteine, kg	–	–	32	32

MAßE (mm)

	HWAM 3740	HWAM 3740	HWAM 3760	HWAM 3760
	AUTOPILOT	Smart Control	AUTOPILOT	Smart Control
Rauchabgang (Durchmesser)	Ø150	Ø150	Ø150	Ø150
Rauchabgang oben – Höhe vom Boden	948	975	948	975
Rauchabgang hinten – Höhe vom Boden	853	853	853	853
Verbrennungsluftsystem (Durchmesser)	Ø100	Ø100	Ø100	Ø100
Verbrennungsluftsystem, Anschluss hinten – Höhe vom Boden	179	179	179	179
Verbrennungsluftsystem, Anschluss am Boden – von Hinterkante	166	166	166	166

ABSTAND ZU BRENNBAREM MATERIAL, min. (mm)

(isoliertes / nicht isoliertes Ofenrohr)

		HWAM 3740	HWAM 3740	HWAM 3760	HWAM 3760
		AUTOPILOT	Smart Control	AUTOPILOT	Smart Control
1.	Zu brennbarer Wand, hinten	115 / 165	115 / 140	115 / 165	115 / 140
1A.	Hinten – Wand bis Mitte Rauchstutzen Abgang oben	282 / 332	282 / 307	282 / 332	282 / 307
2.	Zu brennbarer Wand, seitlich	255 / 255	195 / 195	255 / 255	195 / 195
2A.	Seite - Wand bis Mitte Rauchstutzen Abgang oben	505 / 505	445 / 445	505 / 505	445 / 445
3.	Einrichtungsabstand, von der Vorderseite des Kaminofens	1050 / 1050	1000 / 1000	1050 / 1050	1000 / 1000
4.	Zu brennbarer Wand, seitlich, vorne	450 / 450	400 / 400	450 / 450	400 / 400
5.	Zu brennbarer Wand, Aufstellung in einer Ecke, 45°	100 / 125	100 / 100	100 / 125	100 / 100
6.	Zu brennbarer Wand, Aufstellung in einer Ecke, 45°	341 / 366	341 / 341	341 / 366	341 / 341
7.	Zu brennbarer Decke	750 / 750	750 / 750	750 / 750	750 / 750
8.	Zu brennbarem Boden im unteren vorderen Stahlungsbereich	– / –	– / –	– / –	– / –

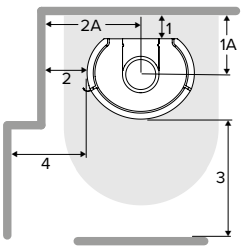

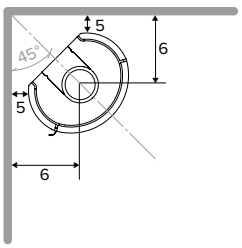

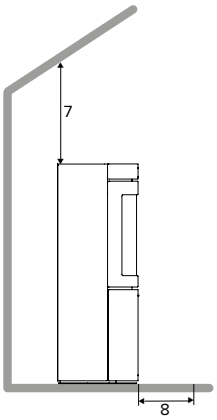

Alle Zeichnungen: Die Maße für den Rauchabgang und den Frischluftanschluss sind bis zur Mitte der Öffnung angegeben.

HWAM 4500

HWAM 4510m & HWAM 4520c

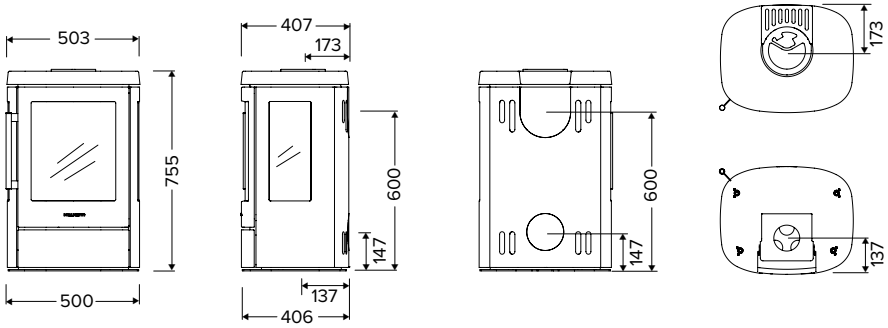

HWAM 4510m & HWAM 4520c
Mini-Sockel

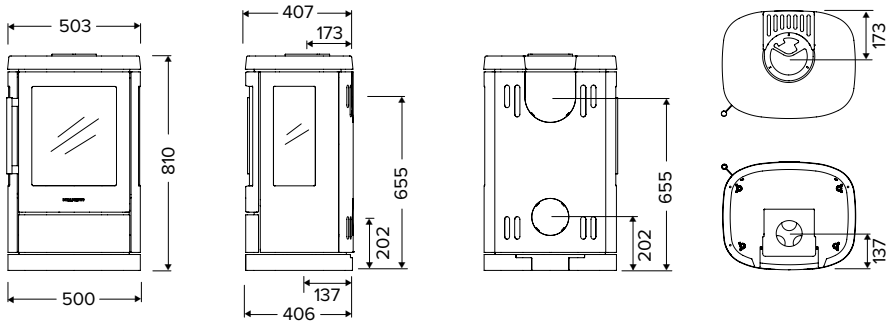

HWAM 4510c & HWAM 4520m
Niedrigem Sockel

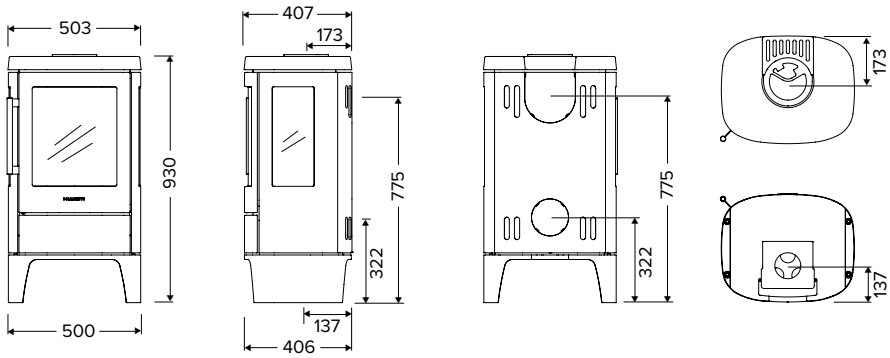

HWAM 4510c & HWAM 4520m
Hohem Sockel

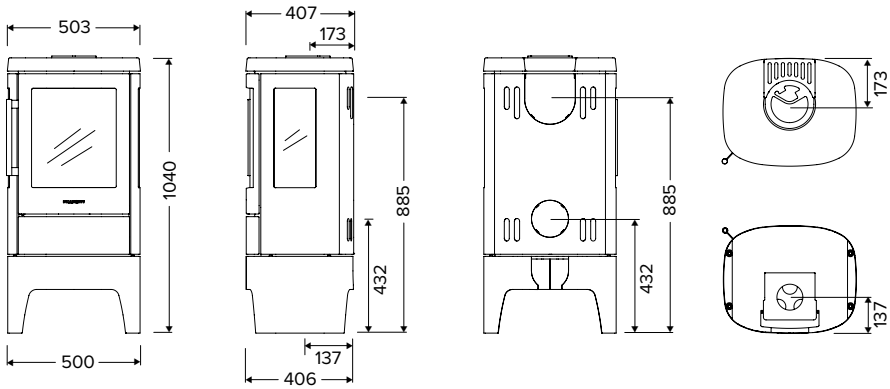

Alle Zeichnungen: Die Maße für den Rauchabgang und den Frischluftanschluss sind bis zur Mitte der Öffnung angegeben.

DIMENSIONEN

	HWAM 4510 HWAM 4520		HWAM 4510 HWAM 4520 Mini-Sockel		HWAM 4510 HWAM 4520 Niedrigem Sockel	HWAM 4510 HWAM 4520 Hohem Sockel	
	AUTOPILOT™	Smart Control 1)	AUTOPILOT™	Smart Control 1)	AUTOPILOT™	AUTOPILOT™	Smart Control 1)
Höhe, mm.	755	755	810	810	930	1040	1040
Breite, mm.	503	503	503	503	503	503	503
Tiefe, mm.	407	407	407	407	407	407	407
Brennkammerbreite, mm.	358	358	358	358	358	358	358
Gewicht – C-Tür / M-Tür, kg.	99 / 97	99 / 97	101 / 99	101 / 99	105 / 103	109 / 107	109 / 107

MAßE (mm)

	HWAM 4510 HWAM 4520		HWAM 4510 HWAM 4520 Mini-Sockel		HWAM 4510 HWAM 4520 Niedrigem Sockel	HWAM 4510 HWAM 4520 Hohem Sockel	
	AUTOPILOT™	Smart Control 1)	AUTOPILOT™	Smart Control 1)	AUTOPILOT™	AUTOPILOT™	Smart Control 1)
Rauchabgang (Durchmesser)	Ø150	Ø150	Ø150	Ø150	Ø150	Ø150	Ø150
Rauchabgang oben – Höhe vom Boden	723	723	778	778	898	1008	1008
Rauchabgang hinten – Höhe vom Boden	600	600	655	655	775	885	885
Verbrennungsluftsystem (Durchmesser)	Ø100	Ø100	Ø100	Ø100	Ø100	Ø100	Ø100
Verbrennungsluftsystem Anschluss hinten – Höhe vom Boden	147	147	202	202	322	432	432
Verbrennungsluftsystem Anschluss am Boden – von Hinterkante	137	137	137	137	137	137	137
Rauchabgang oben – wandhängend, gerade Wand, von der Wand bis Mitte Rauchstutzen	213	213	–	–	–	–	–
Rauchabgang oben – wandhängend, Ecke, von der Wand bis Mitte Rauchstutzen	280	280	–	–	–	–	–

ABSTAND ZU BRENNBAREM MATERIAL, min. (mm)

(isoliertes / nicht isoliertes Ofenrohr)

		HWAM 4510	HWAM 4520	HWAM 4510 Mini-Sockel	HWAM 4520 Mini-Sockel	HWAM 4510 Niedrigem Sockel	HWAM 4520 Niedrigem Sockel	HWAM 4510 Hohem Sockel	HWAM 4520 Hohem Sockel
1.	Zu brennbarer Wand, hinten	– / 100	– / 100	– / 100	– / 100	– / 100	– / 100	– / 100	– / 100
1A.	Hinten – Wand bis Mitte Rauchstutzen Abgang oben	– / 273	– / 273	– / 273	– / 273	– / 273	– / 273	– / 273	– / 273
2.	Zu brennbarer Wand, seitlich	– / 590	– / 350	– / 590	– / 350	– / 590	– / 350	– / 590	– / 350
2A.	Seite - Wand bis Mitte Rauchstutzen Abgang oben	– / 840	– / 600	– / 840	– / 600	– / 840	– / 600	– / 840	– / 600
3.	Einrichtungsabstand, von der Vorderseite des Kaminofens	1200 / 1200	1100 / 1100	1200 / 1200	1100 / 1100	1200 / 1200	1100 / 1100	1200 / 1200	1100 / 1100
4.	Zu brennbarer Wand, seitlich, vorne	– / 590	– / 350	– / 590	– / 350	– / 590	– / 350	– / 590	– / 350
5.	Zu brennbarer Wand, Aufstellung in einer Ecke, 45°	– / 330	– / 70	– / 330	– / 70	– / 330	– / 70	– / 330	– / 70
6	Zu brennbarer Wand, Aufstellung in einer Ecke, 45°	– / 570	– / 310	– / 570	– / 310	– / 570	– / 310	– / 570	– / 310
7.	Zu brennbarem Boden unterhalb des Kaminofens (ohne Sockel)	290[2] / 290[2]	290[2] / 290[2]	–	–	–	–	–	–
8.	Zu brennbarer Decke	– / 600	– / 600	– / 600	– / 600	– / 600	– / 600	– / 600	– / 600
9.	Zu brennbarem Boden im unteren vorderen Stahlungsbereich	0[3] / 0[3]	0[3] / 0[3]	480 / 480	480 / 480	480 / 480	480 / 480	– / –	– / –

1) Zwei Varianten des HWAM 4510 und HWAM 4520 sind mit HWAM® SmartControl™ erhältlich: Wandmontiert und auf hohem Sockel.
2) Dieser Abstandsanspruch ist eingehalten, wenn der Kaminofen auf einem hohen Sockel montiert ist.
3) Wenn der Abstand zum brennbaren Boden unter dem Kaminofen eingehalten wird.

Platzierung auf dem Boden

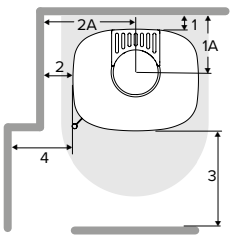

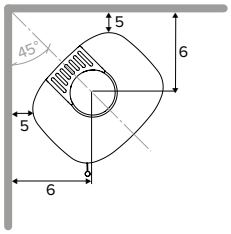

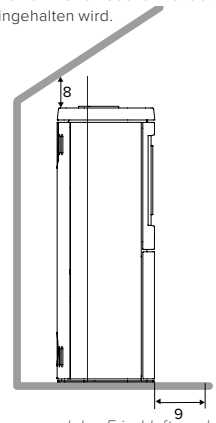

Wandhängend

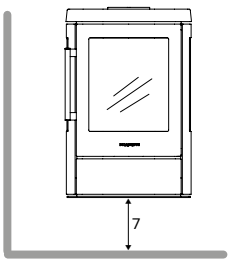

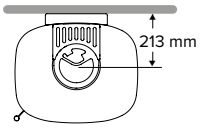

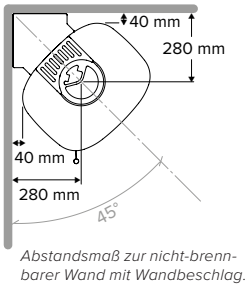

Abstandsmaß zur nicht-brennbarer Wand mit Wandbeschlag.

Alle Zeichnungen: Die Maße für den Rauchabgang und den Frischluftanschluss sind bis zur Mitte der Öffnung angegeben.

HWAM 4500

HWAM 4530m & HWAM 4530c

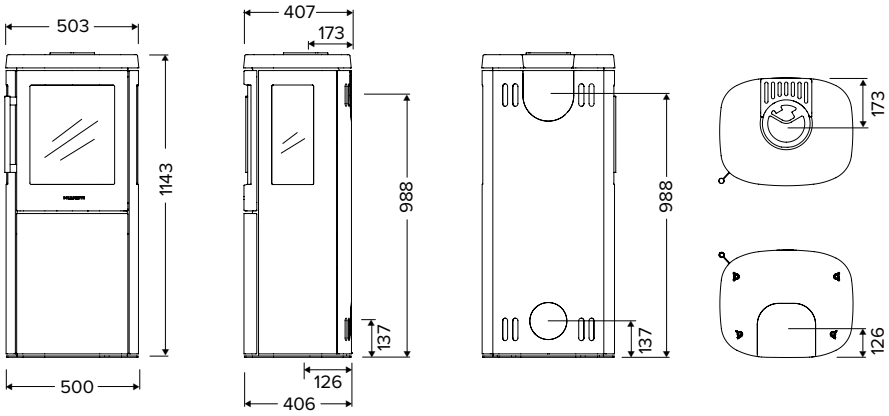

HWAM 4540m &
HWAM 4540c Speckstein

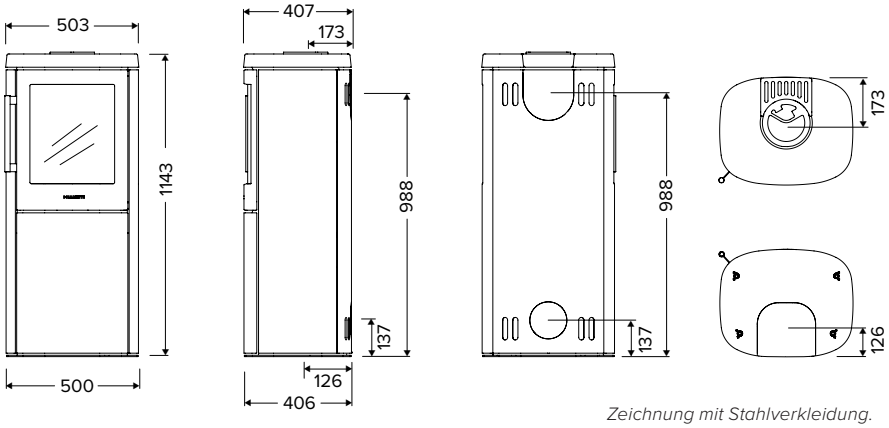

Zeichnung mit Stahlverkleidung.

HWAM 4550m & HWAM 4550c

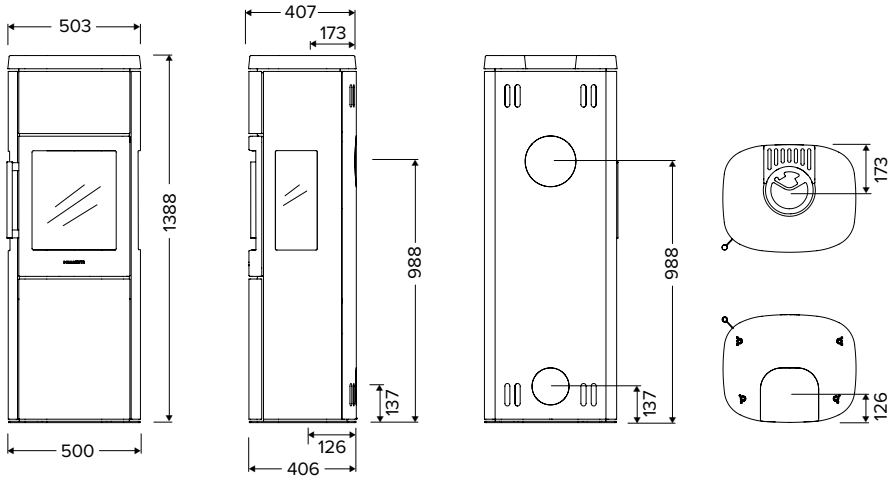

HWAM 4560c &
HWAM 4560m Tobacco

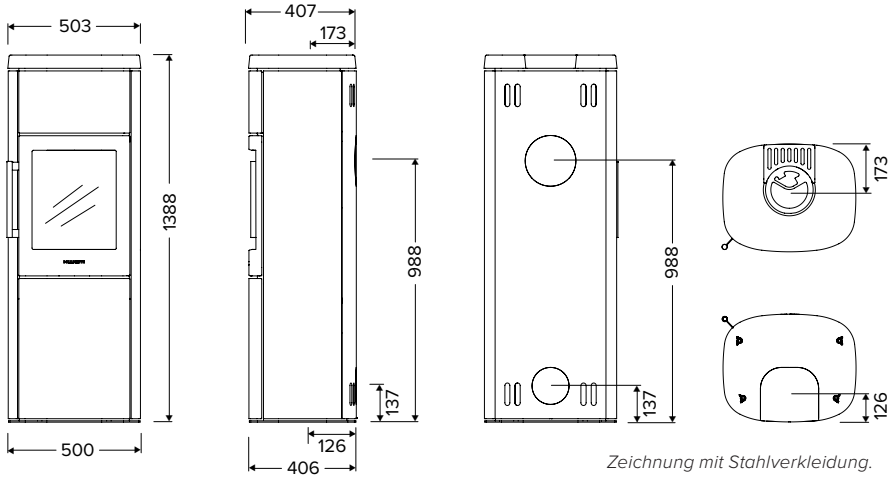

Zeichnung mit Stahlverkleidung.

Alle Zeichnungen: Die Maße für den Rauchabgang und den Frischluftanschluss sind bis zur Mitte der Öffnung angegeben.

DIMENSIONEN	HWAM 4530	HWAM 4540	HWAM 4540 Steinverkleidung	HWAM 4550	HWAM 4560	HWAM 4560 Steinverkleidung
Höhe, mm.	1143	1143	1143	1388	1388	1388
Breite, mm.	503	503	504	503	503	504
Tiefe, mm.	407	407	410	407	407	410
Brennkammerbreite, mm.	358	358	358	358	358	358
Gewicht – C-Tür / M-Tür, kg.	124 / 122	124 / 122	–	134 / 132	134 / 132	–
Gewicht – C-Tür / M-Tür, kg. – Speckstein	–	–	175 / 173	–	–	201 / 199
Gewicht – C-Tür / M-Tür, kg. – Terrastone, Clay	–	–	149 / 147	–	–	171 / 169
Gewicht – C-Tür / M-Tür, kg. – Moca Cream	–	–	159 / 157	–	–	183 / 181
Gewicht – C-Tür / M-Tür, kg. – Dark Galaxy	–	–	173 / 171	–	–	200 / 198
Gewicht – C-Tür / M-Tür, kg. – Tobacco	–	–	156 / 154	–	–	178 / 176
Gewicht – Wärmespeichersteine, kg	–	–	–	29	29	29

MAßE (mm)	HWAM 4530	HWAM 4540	HWAM 4540 Steinverkleidung	HWAM 4550	HWAM 4560	HWAM 4560 Steinverkleidung
Rauchabgang (Durchmesser)	Ø150	Ø150	Ø150	Ø150	Ø150	Ø150
Rauchabgang oben – Höhe vom Boden	1114	1114	1114	1114	1114	1114
Rauchabgang hinten – Höhe vom Boden	988	988	988	988	988	988
Verbrennungsluftsystem (Durchmesser)	Ø100	Ø100	Ø100	Ø100	Ø100	Ø100
Verbrennungsluftsystem Anschluss hinten – Höhe vom Boden	137	137	137	137	137	137
Verbrennungsluftsystem Anschluss am Boden – von Hinterkante	126	126	126	126	126	126

ABSTAND ZU BRENNBAREM MATERIAL, min. (mm) (isoliertes / nicht isoliertes Ofenrohr)		HWAM 4530	HWAM 4540	HWAM 4540 Steinverkleidung	HWAM 4550	HWAM 4560	HWAM 4540 Steinverkleidung
1.	Zu brennbarer Wand, hinten	– / 100	– / 100	– / 100	– / 100	– / 100	– / 100
1A.	Hinten – Wand bis Mitte Rauchstutzen Abgang oben	– / 273	– / 273	– / 273	– / 273	– / 273	– / 273
2.	Zu brennbarer Wand, seitlich	– / 590	– / 400	– / 400	– / 590	– / 400	– / 400
2A.	Seite - Wand bis Mitte Rauchstutzen Abgang oben	– / 840	– / 650	– / 650	– / 840	– / 650	– / 650
3.	Einrichtungsabstand, von der Vorderseite des Kaminofens	1200 / 1200	1100 / 1100	1100 / 1100	1200 / 1200	1100 / 1100	1100 / 1100
4.	Zu brennbarer Wand, seitlich, vorne	– / 590	– / 400	– / 400	– / 590	– / 400	– / 400
5.	Zu brennbarer Wand, Aufstellung in einer Ecke, 45°	– / 330	– / 70	– / 70	– / 330	– / 70	– / 70
6.	Zu brennbarer Wand, Aufstellung in einer Ecke, 45°	– / 570	– / 310	– / 310	– / 570	– / 310	– / 310
7.	Zu brennbarer Decke	– / 750	– / 750	– / 750	– / 750	– / 750	– / 750
8.	Zu brennbarem Boden im unteren vorderen Stahlungsbereich	– / –	– / –	– / –	– / –	– / –	– / –

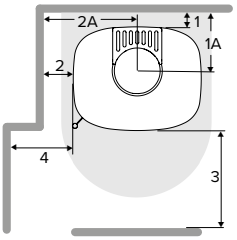

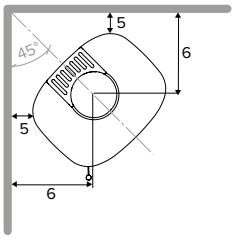

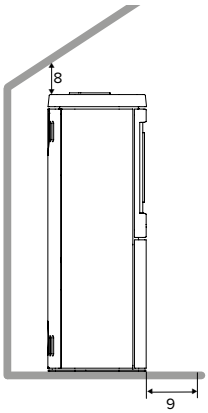

Alle Zeichnungen: Die Maße für den Rauchabgang und den Frischluftanschluss sind bis zur Mitte der Öffnung angegeben.

HWAM 4600

HWAM 4620m & HWAM 4620c

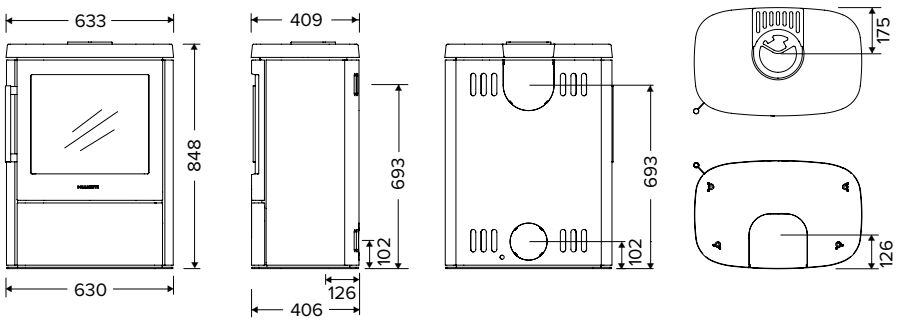

HWAM 4640m &
HWAM 4640m Speckstein

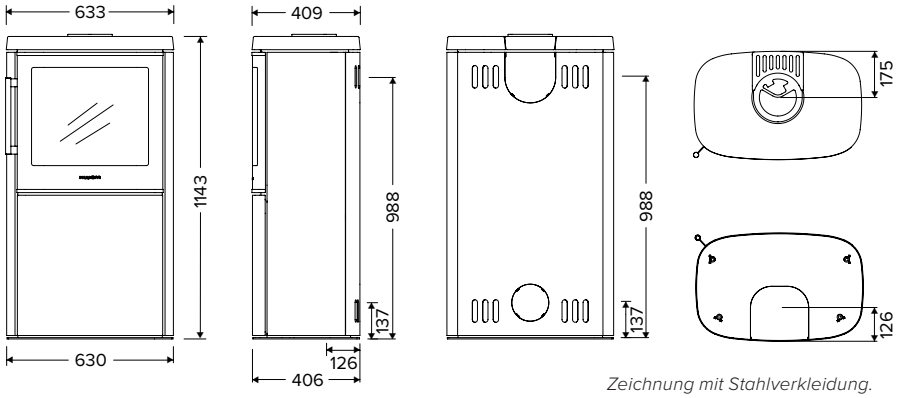

Zeichnung mit Stahlverkleidung.

HWAM 4660c &
HWAM 4660m Tobacco

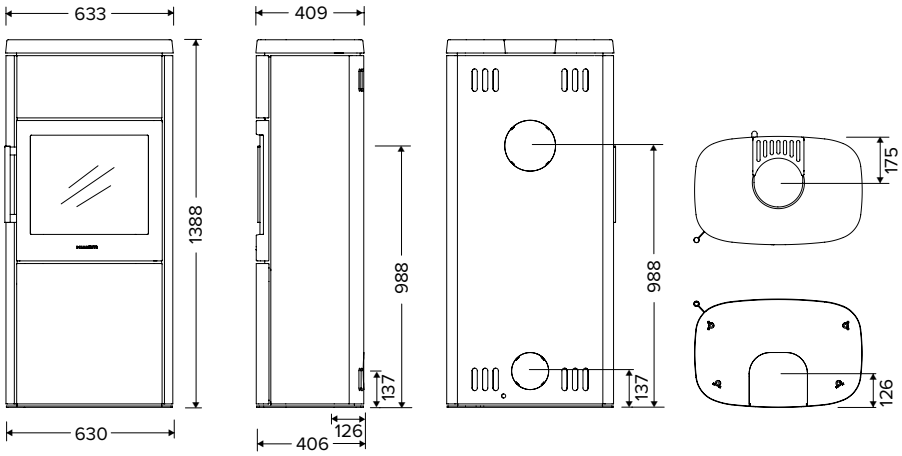

Zeichnung mit Stahlverkleidung.

Alle Zeichnungen: Die Maße für den Rauchabgang und den Frischluftanschluss sind bis zur Mitte der Öffnung angegeben.

DIMENSIONEN	HWAM 4620	HWAM 4640	HWAM 4640 Steinverkleidung	HWAM 4660	HWAM 4660 Steinverkleidung
	AUTOPILOT	AUTOPILOT Smart Control	AUTOPILOT Smart Control	AUTOPILOT Smart Control	AUTOPILOT Smart Control
Höhe, mm.	848	1143	1143	1388	1388
Breite, mm.	633	633	633	633	633
Tiefe, mm.	407	407	410	407	410
Brennkammerbreite, mm.	490	490	490	490	490
Gewicht – C-Tür / M-Tür, kg.	119 / 117	133 / 131	–	153 / 151	–
Gewicht – C-Tür / M-Tür, kg. – Speckstein	–	–	197 / 195	–	224 / 222
Gewicht – C-Tür / M-Tür, kg. – Terrastone, Clay	–	–	171 / 169	–	192 / 190
Gewicht – C-Tür / M-Tür, kg. – Moca Cream	–	–	181 / 179	–	204 / 202
Gewicht – C-Tür / M-Tür, kg. – Dark Galaxy	–	–	198 / 196	–	222 / 220
Gewicht – C-Tür / M-Tür, kg. – Tobacco	–	–	177 / 175	–	199 / 197
Gewicht – Wärmespeichersteine, kg	–	–	–	45	45

MAßE (mm)	HWAM 4620	HWAM 4640	HWAM 4640 Steinverkleidung	HWAM 4660	HWAM 4660 Steinverkleidung
	AUTOPILOT	AUTOPILOT Smart Control	AUTOPILOT Smart Control	AUTOPILOT Smart Control	AUTOPILOT Smart Control
Rauchabgang (Durchmesser)	Ø150	Ø150	Ø150	Ø150	Ø150
Rauchabgang oben – Höhe vom Boden	819	1114	1114	1114	1114
Rauchabgang hinten – Höhe vom Boden	693	988	988	988	988
Verbrennungsluftsystem (Durchmesser)	Ø100	Ø100	Ø100	Ø100	Ø100
Verbrennungsluftsystem Anschluss hinten – Höhe vom Boden	102	137	137	137	137
Verbrennungsluftsystem Anschluss am Boden – von Hinterkante	126	126	126	126	126

1) ABSTAND ZU BRENNBAREM MATERIAL, min. (mm) (isoliertes / nicht isoliertes Ofenrohr)	HWAM 4620	HWAM 4640	HWAM 4640 Steinverkleidung	HWAM 4660	HWAM 4660 Steinverkleidung
	AUTOPILOT	AUTOPILOT Smart Control	AUTOPILOT Smart Control	AUTOPILOT Smart Control	AUTOPILOT Smart Control
1. Zu brennbarer Wand, hinten	70 / 200	70 / 200	70 / 200	70 / 200	70 / 200
1A. Hinten – Wand bis Mitte Rauchstutzen Abgang oben	243 / 373	243 / 373	243 / 373	243 / 373	243 / 373
2. Zu brennbarer Wand, seitlich	400 / 350	400 / 350	450 / 450	400 / 350	450 / 450
2A. Seite - Wand bis Mitte Rauchstutzen Abgang oben	715 / 665	715 / 665	765 / 765	715 / 665	765 / 765
3. Einrichtungsabstand, von der Vorderseite des Kaminofens	1300 / 1300	1300 / 1300	1400 / 1400	1300 / 1300	1400 / 1400
4. Zu brennbarer Wand, seitlich, vorne	400 / 350	400 / 350	450 / 450	400 / 350	450 / 450
5. Zu brennbarer Wand, Aufstellung in einer Ecke, 45°	120 / 120	120 / 120	150 / 150	120 / 120	150 / 150
6. Zu brennbarer Wand, Aufstellung in einer Ecke, 45°	410 / 410	410 / 410	440 / 440	410 / 410	440 / 440
7. Zu brennbarer Decke	750 / 750	750 / 750	750 / 750	750 / 750	750 / 750
8. Zu brennbarem Boden im unteren vorderen Stahlungsbereich	700 / 700	700 / 700	700 / 700	700 / 700	700 / 700

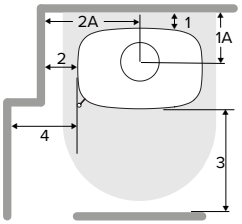

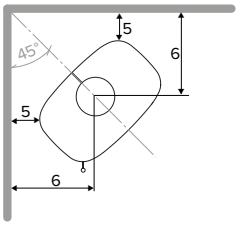

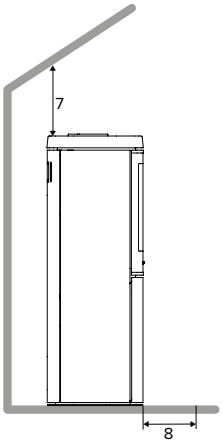

1) Wichtige Information betreffend der Brandsicherheitsabstände!

Zum Zeitpunkt der Drucklegung dieses Katalogs warten wir auf die Ergebnisse neuer Sicherheitstests für die HWAM 4600-Serie, die zu geänderten Abstandsanforderungen führen werden.

Es wird erwartet, dass der Abstand Nr. 8 verbessert wird, sodass die Anforderung einer nicht brennbaren Bodenkonstruktion vor dem Kaminofen entfällt.

Die aktuellen Abstandsanforderungen finden Sie auf unserer Website. Bitte erkundigen Sie sich auch bei Ihrem HWAM-Fachhändler.

Alle Zeichnungen: Die Maße für den Rauchabgang und den Frischluftanschluss sind bis zur Mitte der Öffnung angegeben.

HWAM 5200

HWAM 5230m & HWAM 5230c

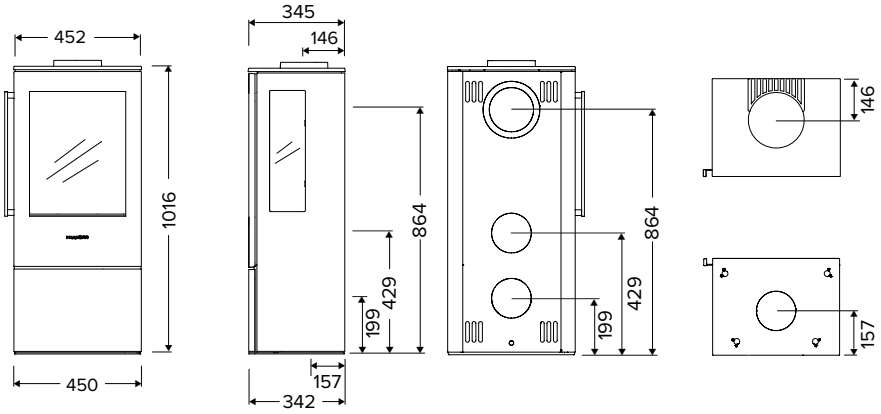

HWAM 5240m & HWAM 5240c

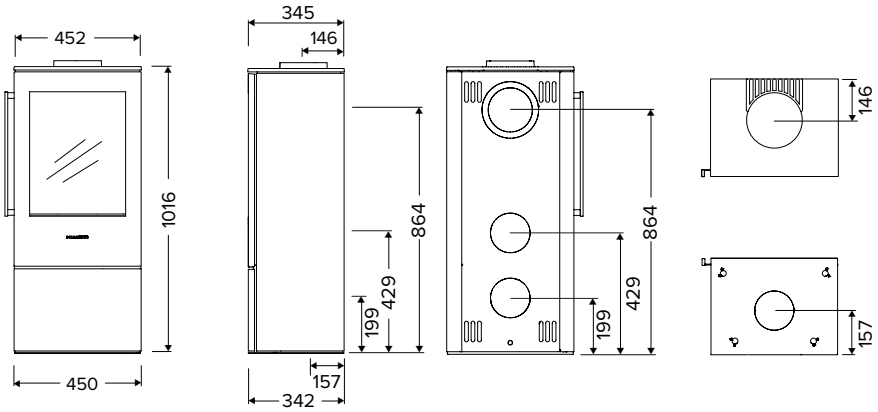

Alle Zeichnungen: Die Maße für den Rauchabgang und den Frischluftanschluss sind bis zur Mitte der Öffnung angegeben.

DIMENSIONEN	HWAM 5230	HWAM 5240
	AUTOPILOT	AUTOPILOT
Höhe, mm.	1016	1016
Breite, mm.	452	452
Tiefe, mm.	345	345
Brennkammerbreite, mm.	352	352
Gewicht – C-Tür / M-Tür, kg.	113 / 113	114 / 114

MAßE (mm)	HWAM 5230	HWAM 5240
	AUTOPILOT	AUTOPILOT
Rauchabgang (Durchmesser)	Ø125/150	Ø125/150
Rauchabgang oben – Höhe vom Boden	997	997
Rauchabgang hinten – Höhe vom Boden	864	864
Verbrennungsluftsystem (Durchmesser)	Ø100	Ø100
Verbrennungsluftsystem Anschluss hinten – Höhe vom Boden	199 / 429	199 / 429
Verbrennungsluftsystem Anschluss am Boden – von Hinterkante	157	157

ABSTAND ZU BRENNBAREM MATERIAL, min. (mm) (isoliertes / nicht isoliertes Ofenrohr)	HWAM 5230	HWAM 5240
	AUTOPILOT	AUTOPILOT
1. Zu brennbarer Wand, hinten	100 / 150	100 / 175
1A. Hinten – Wand bis Mitte Rauchstutzen Abgang oben	246 / 296	246 / 321
2. Zu brennbarer Wand, seitlich	500 / 500	100 / 150
2A. Seite - Wand bis Mitte Rauchstutzen Abgang oben	725 / 725	325 / 375
3. Einrichtungsabstand, von der Vorderseite des Kaminofens	1100 / 1100	1100 / 1100
4. Zu brennbarer Wand, seitlich, vorne	500 / 500	450 / 450
5. Zu brennbarer Wand, Aufstellung in einer Ecke, 45°	265 / 265	50 / 75
6. Zu brennbarer Wand, Aufstellung in einer Ecke, 45°	527 / 527	312 / 337
7. Zu brennbarer Decke	500 / 500	500 / 500
8. Zu brennbarem Boden im unteren vorderen Stahlungsbereich	– / –	– / –

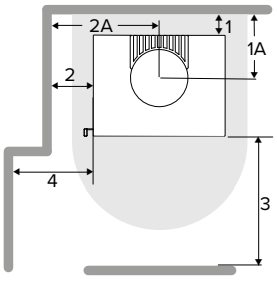

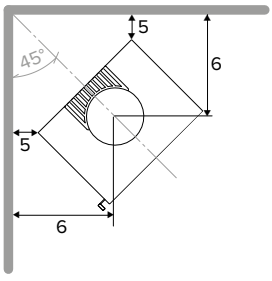

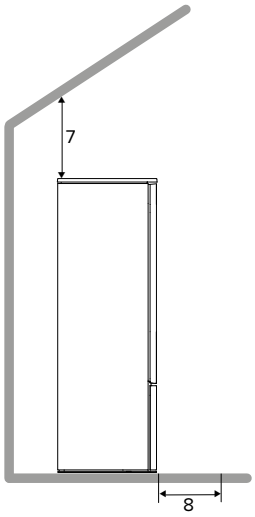

Alle Zeichnungen: Die Maße für den Rauchabgang und den Frischluftanschluss sind bis zur Mitte der Öffnung angegeben.

HWAM 5400

HWAM 5420m & HWAM 5420c
Sockel

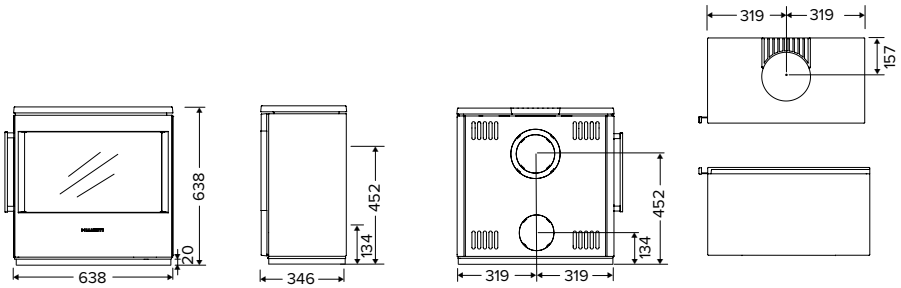

Zeichnung ist mit Sockel.

HWAM 5440c

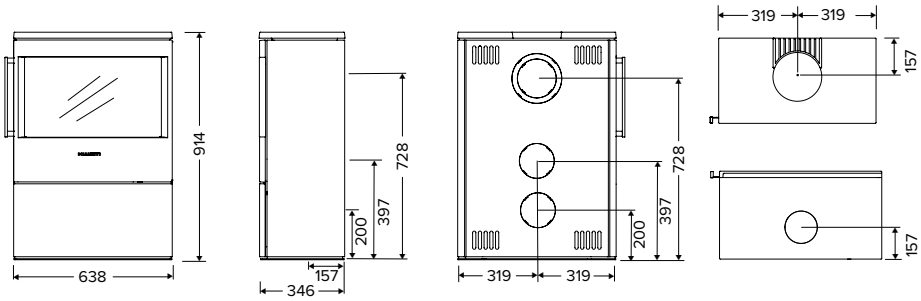

HWAM 5440c Speckstein

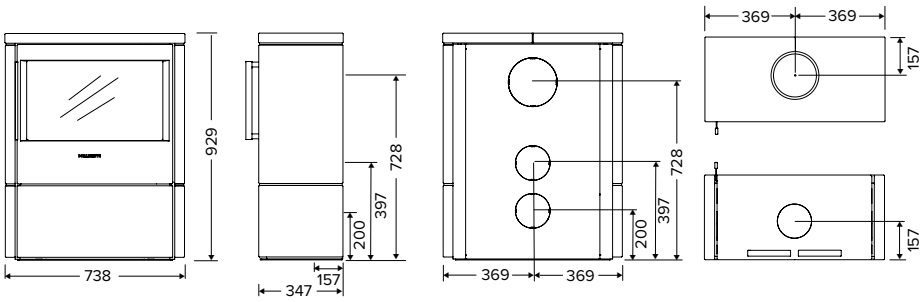

HWAM 5460c

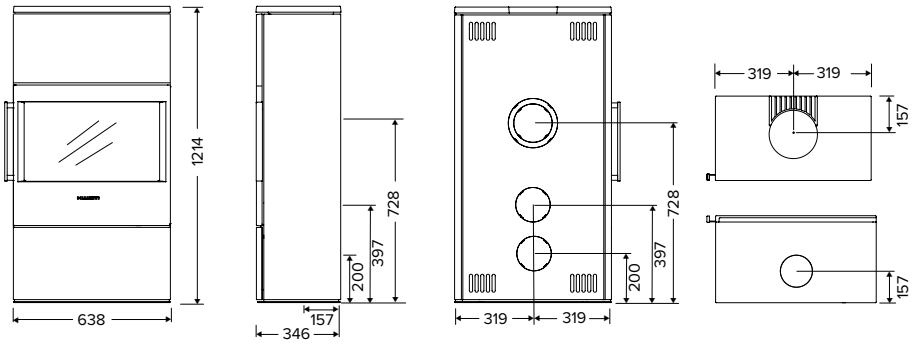

HWAM 5460m Speckstein

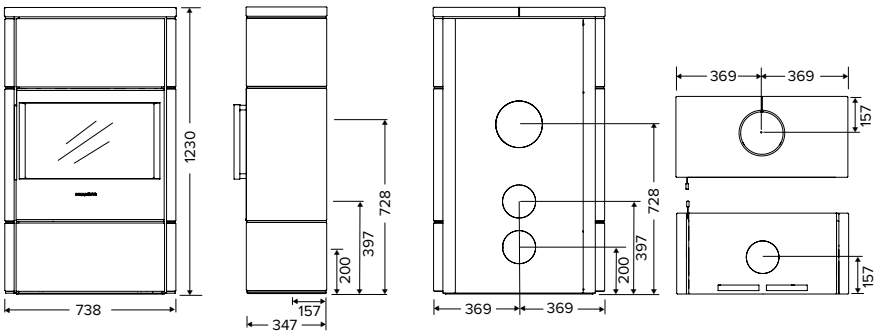

Alle Zeichnungen: Die Maße für den Rauchabgang und den Frischluftanschluss sind bis zur Mitte der Öffnung angegeben.

DIMENSIONEN	HWAM 5420	HWAM 5420 Sockel	HWAM 5440	HWAM 5440 Steinverkleidung	HWAM 5460	HWAM 5460 Steinverkleidung
	AUTOPILOT	AUTOPILOT	AUTOPILOT, Smart Control	AUTOPILOT, Smart Control	AUTOPILOT, Smart Control	AUTOPILOT, Smart Control
Höhe, mm.	618	638	914	929	1214	1230
Breite, mm.	638	638	638	738	638	738
Tiefe, mm.	346	346	346	347	346	347
Brennkammerbreite, mm.	550	550	550	550	550	550
Gewicht – C-Tür / M-Tür, kg.	110 / 108	111 / 109	128 / 126	–	141 / 139	–
Gewicht – C-Tür / M-Tür, kg. – Speckstein	–	–	–	216 / 214	–	252 / 250
Gewicht – C-Tür / M-Tür, kg. – Moca Cream	–	–	–	195 / 193	–	227 / 225
Gewicht – C-Tür / M-Tür, kg. – Dark Galaxy	–	–	–	218 / 216	–	255 / 253
Gewicht – C-Tür / M-Tür, kg. – Tobacco	–	–	–	190 / 188	–	220 / 218
Gewicht – Wärmespeichersteine, kg	–	–	–	–	69	69

MAßE (mm)	HWAM 5420	HWAM 5420 Sockel	HWAM 5440	HWAM 5440 Steinverkleidung	HWAM 5460	HWAM 5460 Steinverkleidung
	AUTOPILOT	AUTOPILOT	AUTOPILOT, Smart Control	AUTOPILOT, Smart Control	AUTOPILOT, Smart Control	AUTOPILOT, Smart Control
Rauchabgang (Durchmesser)	Ø125/150	Ø125/150	Ø125/150*	Ø125/150*	Ø125/150*	Ø125/150*
Rauchabgang oben – Höhe vom Boden	530	550	826 / 852	826 / 852	826 / 852	826 / 852
Rauchabgang hinten – Höhe vom Boden	432	452	728	728	728	728
Verbrennungsluftsystem (Durchmesser)	Ø100	Ø100	Ø100	Ø100	Ø100	Ø100
Verbrennungsluftsystem Anschluss hinten – Höhe vom Boden	114	134	200 / 397	200 / 397	200 / 397	200 / 397
Verbrennungsluftsystem Anschluss am Boden – von Hinterkante	–	–	157	157	157	157

ABSTAND ZU BRENNBAREM MATERIAL, min. (mm) (isoliertes / nicht isoliertes Ofenrohr)	HWAM 5420 Wandhängend	HWAM 5420 Sockel	HWAM 5440	HWAM 5440	HWAM 5460	HWAM 5460
	AUTOPILOT	AUTOPILOT	AUTOPILOT	Smart Control	AUTOPILOT	Smart Control
1. Zu brennbarer Wand, hinten	75 / 150	75 / 150	75 / 150	100 / 175	75 / 150	100 / 175
1A. Hinten – Wand bis Mitte Rauchstutzen Abgang oben	232 / 307	232 / 307	232 / 307	257 / 332	232 / 307	257 / 332
2. Zu brennbarer Wand, seitlich	150 / 150	150 / 150	150 / 150	125 / 125	150 / 150	125 / 125
2A. Seite - Wand bis Mitte Rauchstutzen Abgang oben	469 / 469	469 / 469	469[1] / 469[1]	444[2] / 444[2]	469[1] / 469[1]	444[2] / 444[2]
3. Einrichtungsabstand, von der Vorderseite des Kaminofens	1350 / 1350	1350 / 1350	1350 / 1350	1100 / 1100	1350 / 1350	1100 / 1100
4. Zu brennbarer Wand, seitlich, vorne	450 / 450	450 / 450	450 / 450	400 / 400	450 / 450	400 / 400
5. Zu brennbarer Wand, Aufstellung in einer Ecke, 45°	100 / 75	100 / 75	100 / 75	50 / 50	100 / 75	50 / 50
6. Zu brennbarer Wand, Aufstellung in einer Ecke, 45°	435 / 410	435 / 410	435 / 410	385 / 385	435 / 410	385 / 385
7. Zu brennbarem Boden unterhalb des Kaminofens (ohne Sockel)	300 / 300	–	–	–	–	–
8. Zu brennbarer Decke	700 / 650	700 / 650	700 / 650	600 / 600	700 / 650	600 / 600
9. Zu brennbarem Boden im unteren vorderen Stahlungsbereich	0[3] / 0[3]	600 / 600	– / –	– / –	– / –	– / –

1) mit Steinverkleidung: 519 / 519 mm
2) mit Steinverkleidung: 494 / 494 mm
3) Wenn der Abstand zum brennbaren Boden unter dem Kaminofen eingehalten wird.

Platzierung auf dem Boden

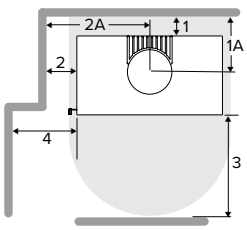

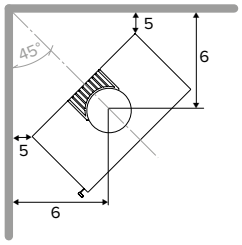

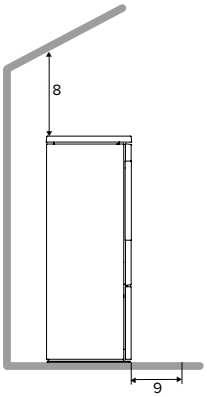

Wandhängend

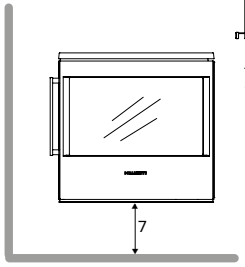

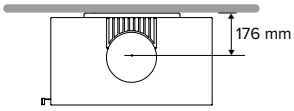

Abstandsmaß zur nicht-brennbarer Wand mit Wandbeschlag.

Alle Zeichnungen: Die Maße für den Rauchabgang und den Frischluftanschluss sind bis zur Mitte der Öffnung angegeben.

HWAM 5500

HWAM 5560c
Versteckter Griff

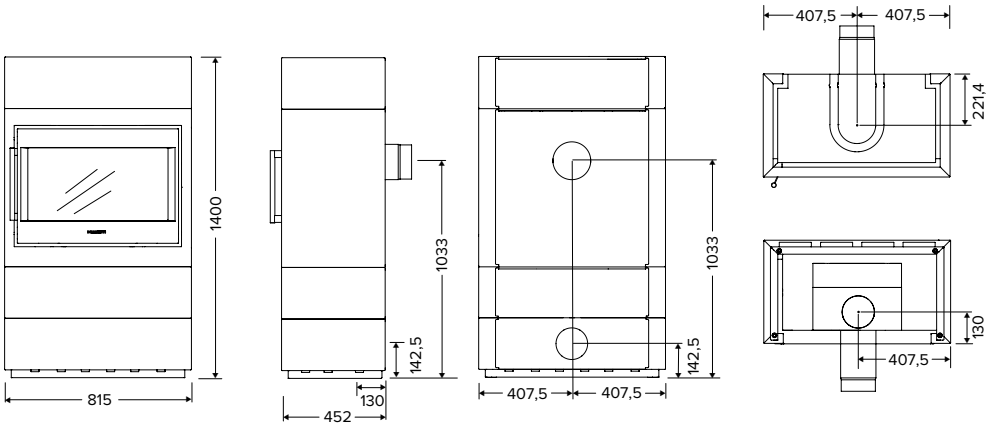

HWAM 5580c
Stangengriff

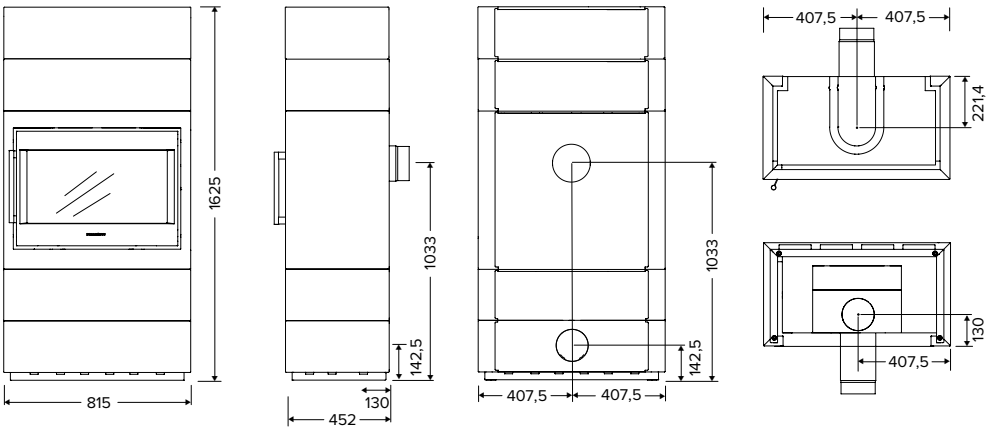

Alle Zeichnungen: Die Maße für den Rauchabgang und den Frischluftanschluss sind bis zur Mitte der Öffnung angegeben.

DIMENSIONEN

	HWAM 5560	HWAM 5580
	AUTOPILOT Smart Control	AUTOPILOT Smart Control
Höhe, mm.	1400	1625
Breite, mm.	815	815
Tiefe, mm.	452	452
Brennkammerbreite (vorne/hinten), mm.	627 / 443	627 / 443
Gewicht – C-Tür / M-Tür, kg.	162 / 160	180 / 178
Gewicht – Wärmespeichersteine, kg	67	134
Gewicht – Zusätzliches Modul für HWAM 5580, kg.	–	12
Gewicht – Grundplatte für druckempfindliche Böden, kg.	5	5

MAßE (mm)

	HWAM 5560	HWAM 5580
	AUTOPILOT Smart Control	AUTOPILOT Smart Control
Rauchabgang (Durchmesser)	Ø150	Ø150
Rauchabgang oben – Höhe vom Boden	1409	1409
Rauchabgang hinten – Höhe vom Boden	1033	1033
Verbrennungsluftsystem (Durchmesser)	Ø100	Ø100
Verbrennungsluftsystem, Anschluss hinten – Höhe vom Boden	142,5	142,5
Verbrennungsluftsystem, Anschluss am Boden – von Hinterkante	130	130

ABSTAND ZU BRENNBAREM MATERIAL, MIN. (mm)

(isoliertes / nicht isoliertes Ofenrohr)

		HWAM 5560	HWAM 5580
		AUTOPILOT Smart Control	AUTOPILOT Smart Control
1.	Zu brennbarer Wand, hinten	0 / 50	0 / 50
1A.	Hinten – Wand bis Mitte Rauchstutzen Abgang oben	222 / 272	222 / 272
2.	Zu brennbarer Wand, seitlich	0 / 0	0 / 0
2A.	Seite - Wand bis Mitte Rauchstutzen Abgang oben	408 / 408	408 / 408
3.	Einrichtungsabstand, von der Vorderseite des Kaminofens	1200 / 1200	1200 / 1200
4.	Zu brennbarer Wand, seitlich, vorne	350 / 350	350 / 350
5.	Zu brennbarer Wand, Aufstellung in einer Ecke, 45°	0 / 0	0 / 0
6.	Zu brennbarer Wand, Aufstellung in einer Ecke, 45°	442 / 442	442 / 442
7.	Zu brennbarer Decke	750 / 750	750* / 750*
8.	Zu brennbarem Boden im unteren vorderen Stahlungsbereich	– / –	– / –

* Bei der Montage eines Zusatzmoduls an HWAM 5670 muss weiterhin ein Sicherheitsabstand von 750 mm zwischen dem Kaminofen und der Decke eingehalten werden.

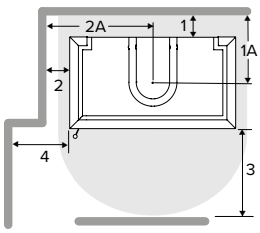

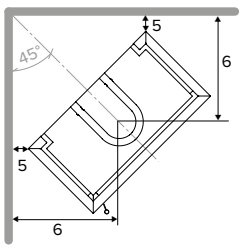

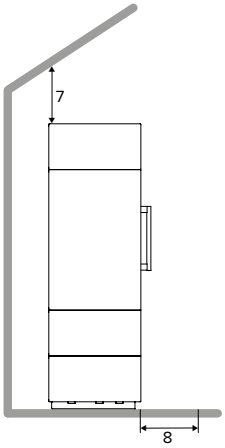

Alle Zeichnungen: Die Maße für den Rauchabgang und den Frischluftanschluss sind bis zur Mitte der Öffnung angegeben.

HWAM 5600

HWAM 5610m
Türanschlag links

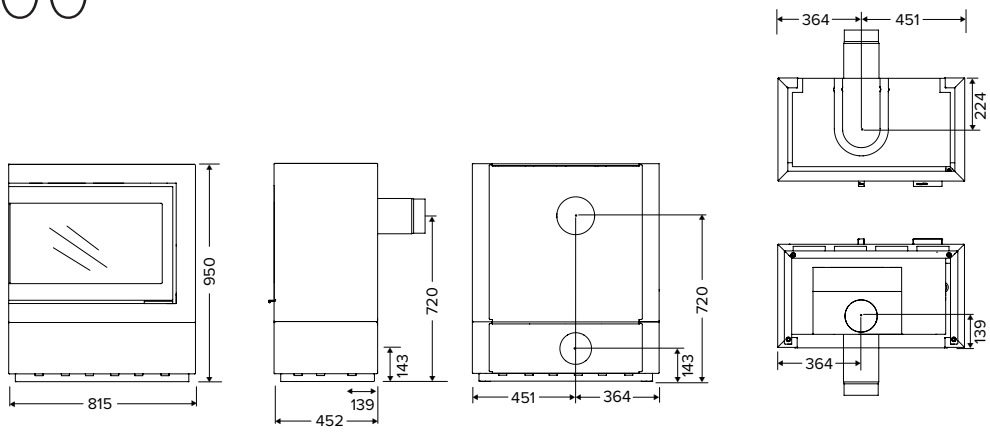

HWAM 5630c
Türanschlag links

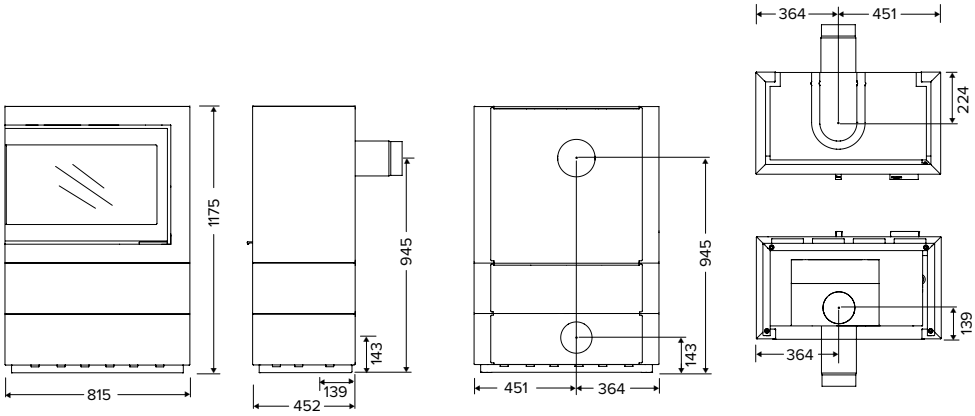

HWAM 5650m
Türanschlag rechts

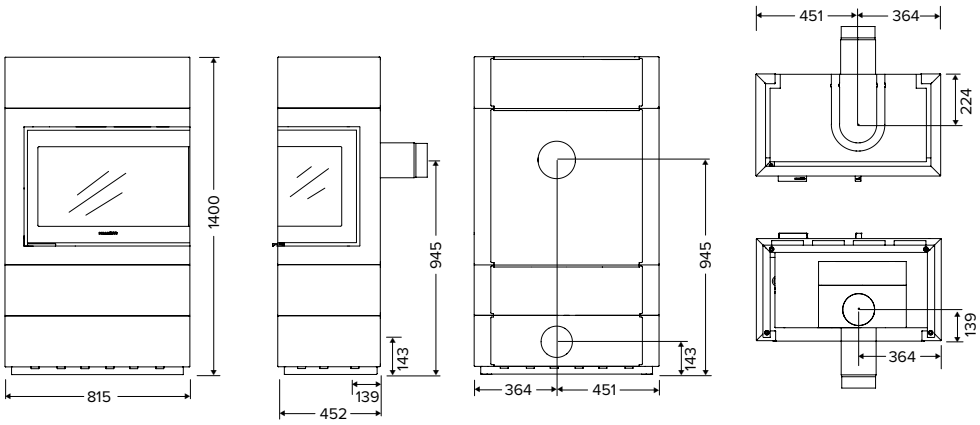

HWAM 5670m
Türanschlag links

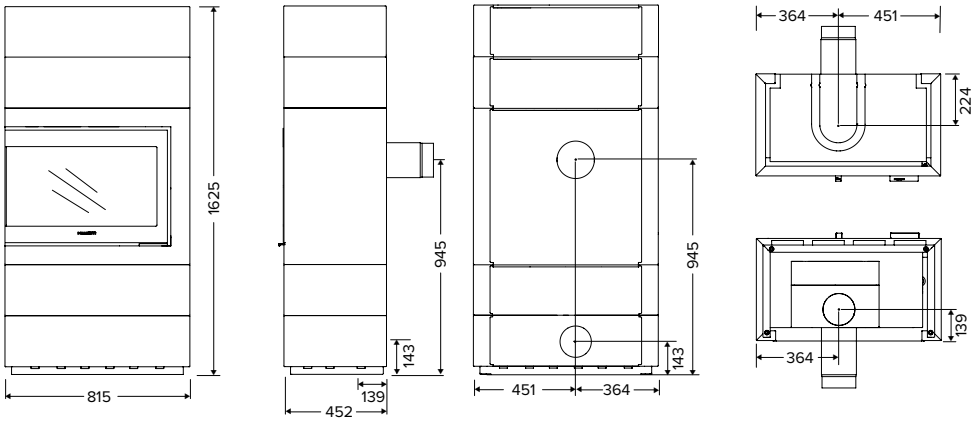

Alle Zeichnungen: Die Maße für den Rauchabgang und den Frischluftanschluss sind bis zur Mitte der Öffnung angegeben.

DIMENSIONEN

	HWAM 5610	HWAM 5630	HWAM 5650	HWAM 5670
	AUTOPILOT	AUTOPILOT	AUTOPILOT	AUTOPILOT
Höhe, mm.	950	1175	1400	1625
Breite, mm.	815	815	815	815
Tiefe, mm.	452	452	452	452
Brennkammerbreite,mm.	663	663	663	663
Gewicht – C-Tür / M-Tür, kg.	153 / 150	164 / 161	176 / 173	187 / 184
Gewicht – Wärmespeichersteine, kg	–	–	67	134
Gewicht – Zusätzliches Modul für HWAM 5670, kg.	–	–	–	12
Gewicht – Grundplatte für druckempfindliche Böden, kg.	5	5	5	5

MAßE (mm)

	HWAM 5610	HWAM 5630	HWAM 5650	HWAM 5670
	AUTOPILOT	AUTOPILOT	AUTOPILOT	AUTOPILOT
Rauchabgang (Durchmesser)	Ø150	Ø150	Ø150	Ø150
Rauchabgang oben – Höhe vom Boden (inkl. Rauchrohr)	1094	1319	1319	1319
Rauchabgang hinten – Höhe vom Boden (inkl. Rauchrohr)	720	945	945	945
Verbrennungsluftsystem (Durchmesser)	Ø100	Ø100	Ø100	Ø100
Verbrennungsluftsystem, Anschluss hinten – Höhe vom Boden	143	143	143	143
Verbrennungsluftsystem, Anschluss am Boden – von Hinterkante	139	139	139	139

ABSTAND ZU BRENNBAREM MATERIAL, min. (mm)

(isoliertes / nicht isoliertes Ofenrohr)

		HWAM 5610	HWAM 5630	HWAM 5650	HWAM 5670
		AUTOPILOT	AUTOPILOT	AUTOPILOT	AUTOPILOT
1.	Zu brennbarer Wand, hinten	0 / 50	0 / 50	0 / 50	0 / 50
1A.	Hinten – Wand bis Mitte Rauchstutzen Abgang oben	224 / 274	224 / 274	224 / 274	224 / 274
2.	Zu brennbarer Wand, seitlich	0 / 50	0 / 50	0 / 50	0 / 50
2A.	Seite - Wand bis Mitte Rauchstutzen Abgang oben	451 / 501	451 / 501	451 / 501	451 / 501
3.	Einrichtungsabstand, von der Vorderseite des Kaminofens	1300 / 1300	1300 / 1300	1300 / 1300	1300 / 1300
3A.	Einrichtungsabstand, von der Seite des Kaminofens	800 / 800	800 / 800	800 / 800	800 / 800
4.	Zu brennbarer Wand, seitlich, vorne	270 / 270	270 / 270	270 / 270	270 / 270
5.	Zu brennbarer Decke	750 / 750	750 / 750	750 / 750	750* / 750*
6.	Zu brennbarem Boden im unteren vorderen Stahlungsbereich	– / –	– / –	– / –	– / –

* Bei der Montage eines Zusatzmoduls an HWAM 5670 muss weiterhin ein Sicherheitsabstand von 750 mm zwischen dem Kaminofen und der Decke eingehalten werden.

Türanschlag rechts

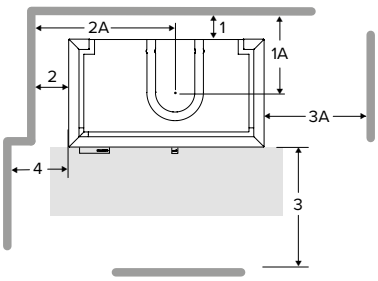

Türanschlag links

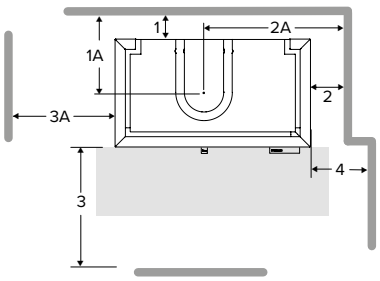

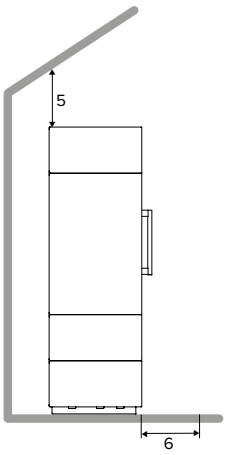

Alle Zeichnungen: Die Maße für den Rauchabgang und den Frischluftanschluss sind bis zur Mitte der Öffnung angegeben.

HWAM I 40/55

HWAM I 40/55c
Türanschlag rechts

AUTOPILOT

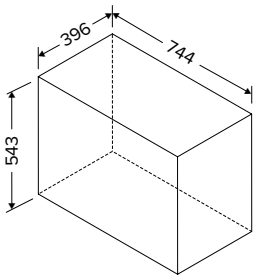

Empfohlene Einbaumaße
(= Kassettengröße + 5 mm)

Rauchabgang hinten - Türanschlag rechts

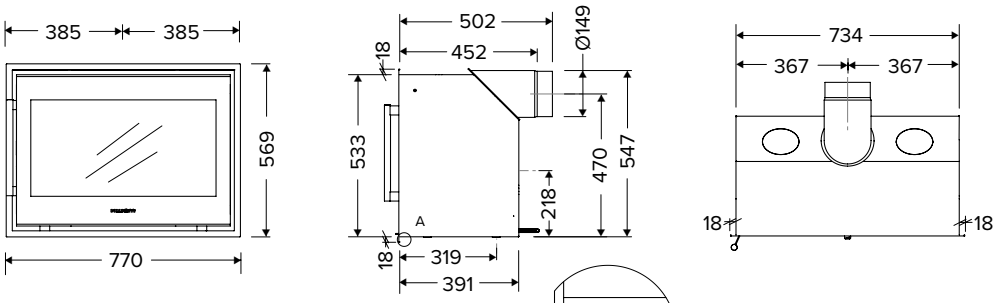

Rauchabgang oben - Türanschlag rechts

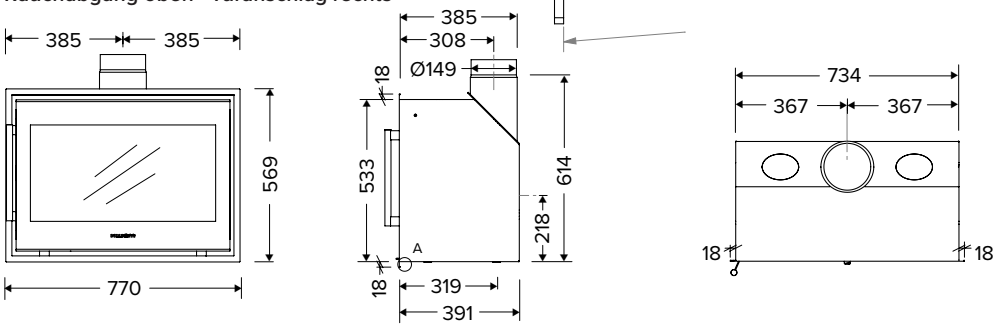

HWAM I 40/55m
Türanschlag rechts

Smart Control

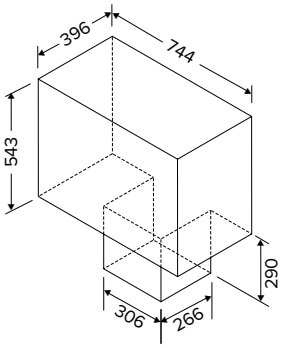

Empfohlene Einbaumaße
(= Kassettengröße + 5 mm)

Rauchabgang hinten - Türanschlag rechts

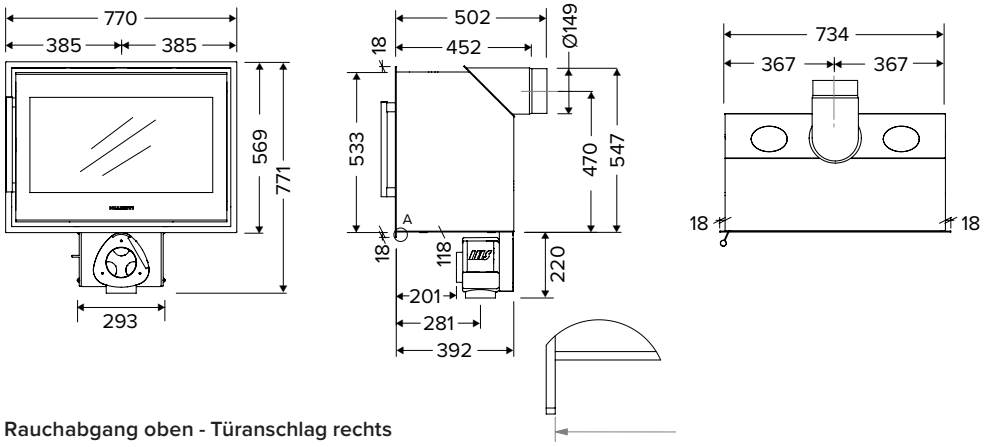

Rauchabgang oben - Türanschlag rechts

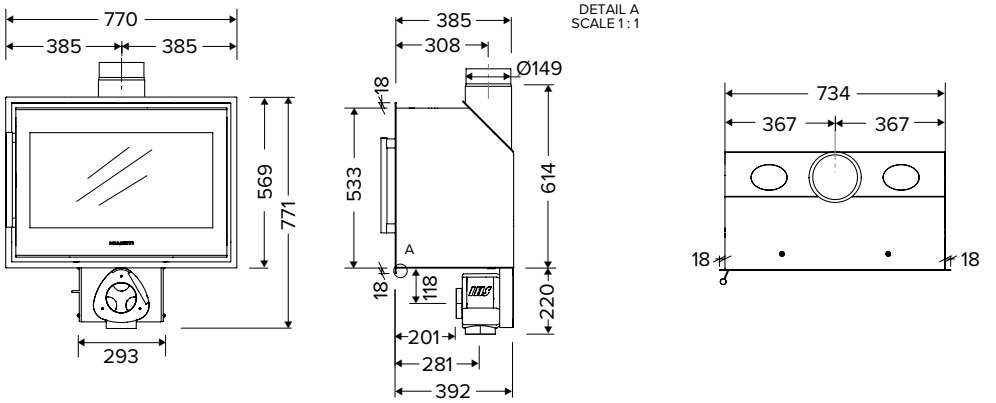

Alle Zeichnungen: Die Maße für den Rauchabgang und den Frischluftanschluss sind bis zur Mitte der Öffnung angegeben.

DIMENSIONEN

	HWAM I 40/55	HWAM I 40/55
	AUTOPILOT	SmartControl
Höhe exkl. Rahmen, mm.	533	533 + 220*
Breite exkl. Rahmen, mm.	734	734
Tiefe, mm.	391	391
Brennkammerbreite (vorne/hinten), mm.	627 / 443	627 / 443
Gewicht – C-Tür / M-Tür, kg.	99 / 97	99 / 97

* Höhe der SmartControl Airbox. Beachten Sie die Einbaumaße.

MAßE (mm)

	HWAM I 40/55	HWAM I 40/55
	AUTOPILOT	SmartControl
Rauchabgang (Durchmesser)	Ø150	Ø150
Rauchabgang oben – Höhe vom Boden des Kamineinsatzes (inkl. Rauchrohr)	614	614
Rauchabgang hinten – Höhe vom Boden des Kamineinsatzes	470	470
Verbrennungsluftsystem (Durchmesser)	Ø100	Ø100
Verbrennungsluftsystem, Anschluss hinten – Höhe vom Boden des Kamineinsatzes	218	–
Verbrennungsluftsystem, Anschluss Boden – Maß von der Vorderkante des Kamineinsatzes	319	281
Einbaumaße, H x B x T	543 x 744 x 396	543 x 744 x 396*
Einbaumaße SmartControl™ Airbox, unter Einbauofens Mauerloch, mittig zur Rückwand, H x B x T.	–	290 x 306 x 266*

* Siehe Einbaumaße in der Zeichnung unten links auf S. 80.

ABSTAND ZU BRENNBAREM MATERIAL, min. (mm)

(isoliertes / nicht isoliertes Ofenrohr)

		HWAM I 40/55	HWAM I 40/55
		AUTOPILOT	SmartControl
1.	Abstand zu brennbarem Boden unterhalb des Kamineinsatzes	350 / –	350 / –
2.	Abstand von der oberen Konvektionsöffnung zur brennbaren Decke	300 / –	400 / –
3.	Vom Boden bis zur Decke	2200 / –	2200 / –
4.	Einrichtungsabstand, von der Vorderseite des Kamineinsatzes	1200 / –	1200 / –
5.	Zu brennbarer Wand, seitlich	350 / –	350 / –
6.	Bei einer Einbauhöhe von 150 - 209 mm über dem Boden wird eine nicht-brennbare Konstruktion auf 550 mm vor dem Einsatz gefordert		
6.	Bei einer Einbauhöhe von 210 - 349 mm über dem Boden wird eine nicht-brennbare Konstruktion auf 500 mm vor dem Einsatz gefordert		

Der HWAM I 40/55 besteht aus einem losen Einbaukassette sowie einem Einsatz, der nach der Installation in die Kassette geschoben werden kann.

Installation bei nicht brennbaren Materialien
Bei der Installation des Einbauofens bei nicht brennbaren Materialien empfehlen wir, dass der Einbauofen mit einem Abstand von min. 5 mm zwischen Mauerwerk und Einbaukassette montiert wird.

Installation bei brennbaren Materialien
Sollten sich um die Einbaukassette herum brennbare Materialien befinden, muss eine belüftete Dämmstoffschicht aus Calciumsilikat oder anderem hierfür geeigneter Material gebaut werden. Diese Schicht muss eine Wärmeleitfähigkeit (EN 12667 bei 10°C)aufweisen,die unter 0,068 W / (m x K) liegt. Die Anforderungen an die Struktur können Sie den abgebildeten Zeichnungen entnehmen.

Türanschlag rechts

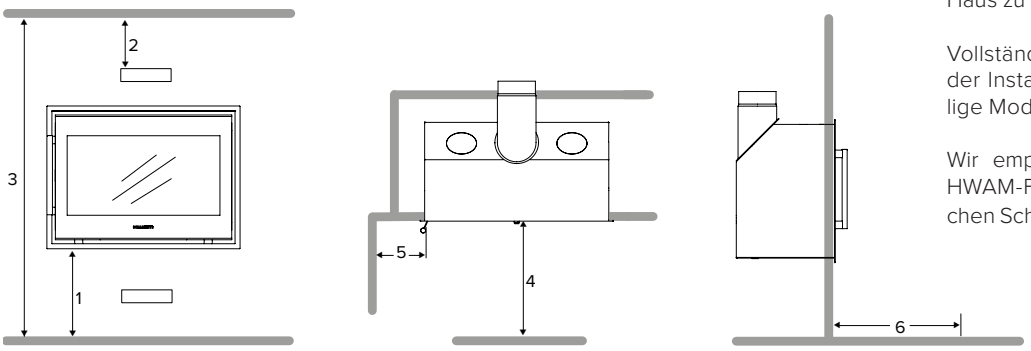

Wichtig!
Der Einbau eines Einbauofens kann von Haus zu Haus sehr unterschiedlich sein.

Vollständige Informationen finden Sie in der Installationsanleitung für das jeweilige Modell unter **www.hwam.de.**

Wir empfehlen Ihnen, sich von Ihrem HWAM-Fachhändler oder Ihrem örtlichen Schornsteinfeger beraten zu lassen.

Alle Zeichnungen: Die Maße für den Rauchabgang und den Frischluftanschluss sind bis zur Mitte der Öffnung angegeben.

HWAM I 40/56

HWAM I 40/56m
Türanschlag links

AUTOPILOT

Rauchabgang hinten – Türanschlag links

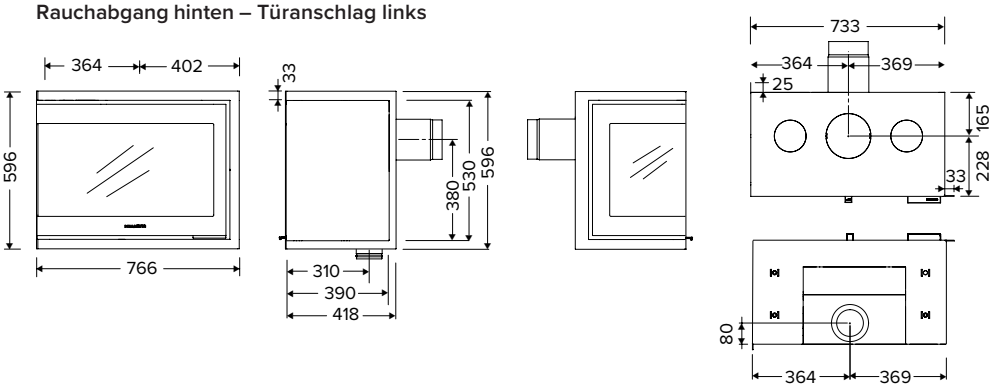

Rauchabgang oben – Türanschlag links

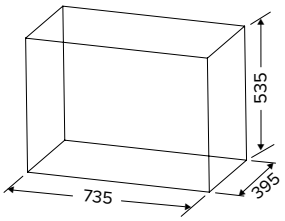

Empfohlene Einbaumaße
(= Kassettengröße + 5 mm)

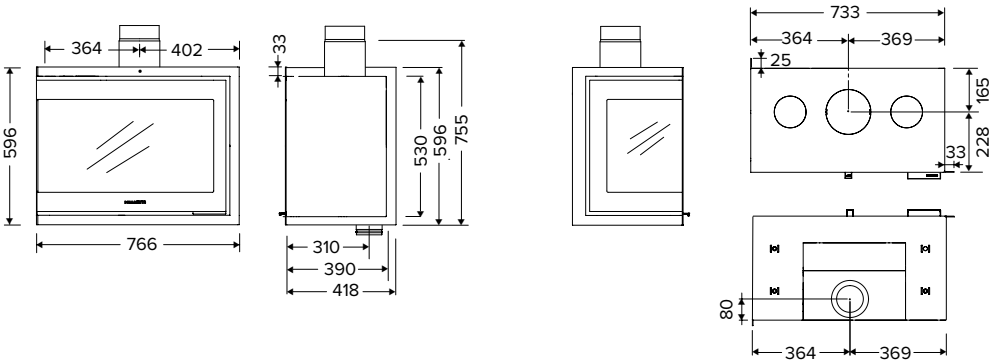

HWAM I 40/56c
Türanschlag rechts

AUTOPILOT

Rauchabgang hinten – Türanschlag rechts

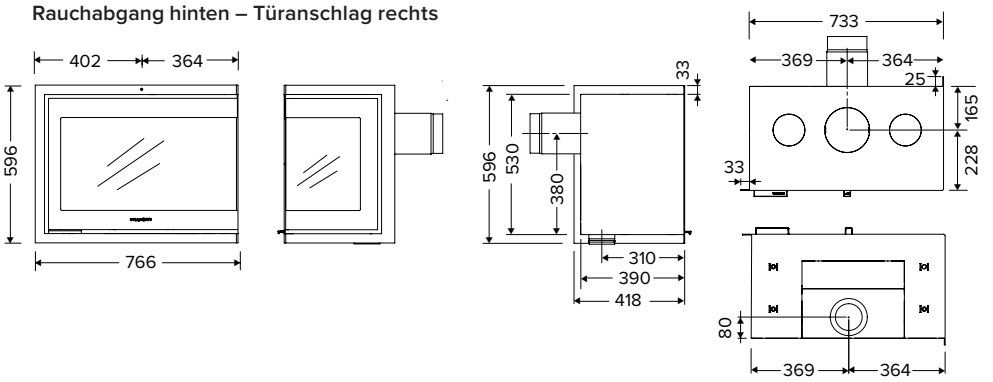

Rauchabgang oben – Türanschlag rechts

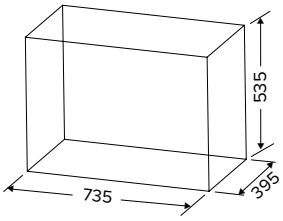

Empfohlene Einbaumaße
(= Kassettengröße + 5 mm)

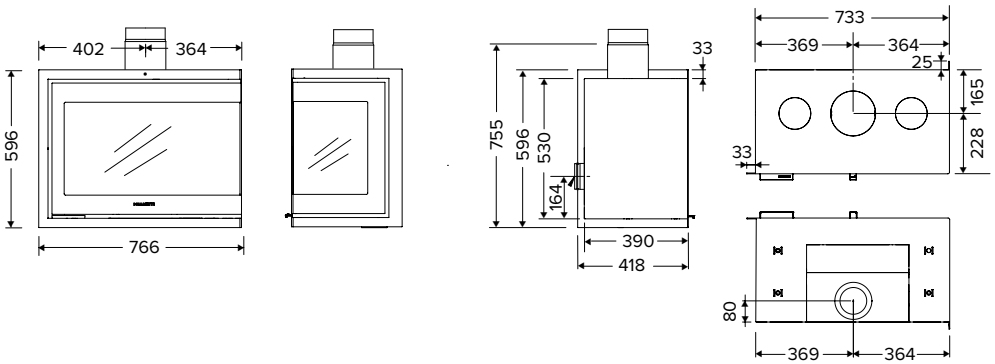

Alle Zeichnungen: Die Maße für den Rauchabgang und den Frischluftanschluss sind bis zur Mitte der Öffnung angegeben.

DIMENSIONEN

	HWAM I 40/56 AUTOPILOT
Höhe exkl. Rahmen, mm.	530
Breite exkl. Rahmen, mm.	773
Tiefe, mm.	390
Brennkammerbreite, mm.	663
Gewicht – C-Tür / M-Tür, kg.	109 / 106

MAßE (mm)

	HWAM I 40/56 AUTOPILOT
Rauchabgang (Durchmesser)	Ø150
Rauchabgang oben – Höhe vom Boden des Kamineinsatzes (inkl. Rauchrohr)	755
Rauchabgang hinten – Höhe vom Boden des Kamineinsatzes	380
Verbrennungsluftsystem (Durchmesser)	Ø100
Verbrennungsluftsystem, Anschluss hinten – Höhe vom Boden des Kamineinsatzes	164
Verbrennungsluftsystem, Anschluss Boden – Maß von der Vorderkante des Kamineinsatzes	310
Einbaumaße, H x B x T	535 x 735 x 395

ABSTAND ZU BRENNBAREM MATERIAL, min. (mm)

(isoliertes / nicht isoliertes Ofenrohr)

		HWAM I 40/56 AUTOPILOT
1.	Abstand zu brennbarem Boden unterhalb des Kamineinsatzes	340 / –
2.	Abstand von der oberen Konvektionsöffnung zur brennbaren Decke	465 / –
3.	Vom Boden bis zur Decke	2160 / –
4.	Einrichtungsabstand, von der Vorderseite des Kamineinsatzes	1300 / –
4A.	Einrichtungsabstand, von der Seite des Kamineinsatzes	800 / –
5.	Zu brennbarer Wand, seitlich	350 / –
5A.	Zu brennbarer Wand, seitlich neben Seitenglas	100 / –
6.	Bei einer Einbauhöhe von 150 - 340 mm über dem Boden wird eine nicht-brennbare Konstruktion auf 600 mm vor dem Einsatz gefordert	

Der HWAM I 40/56 besteht aus einem losen Einbaukassette sowie einem Einsatz, der nach der Installation in die Kassette geschoben werden kann.

Installation bei nicht brennbaren Materialien
Bei der Installation des Einbauofens bei nicht brennbaren Materialien empfehlen wir, dass der Einbauofen mit einem Abstand von min. 5 mm zwischen Mauerwerk und Einbaukassette montiert wird.

Installation bei brennbaren Materialien
Sollten sich um die Einbaukassette herum brennbare Materialien befinden, muss eine belüftete Dämmstoffschicht aus Calciumsilikat oder anderem hierfür geeigneter Material gebaut werden. Diese Schicht muss eine Wärmeleitfähigkeit (EN 12667 bei 10°C) aufweisen, die unter 0,068 W / (m x K) liegt. Die Anforderungen an die Struktur können Sie den abgebildeten Zeichnungen entnehmen.

Türanschlag rechts

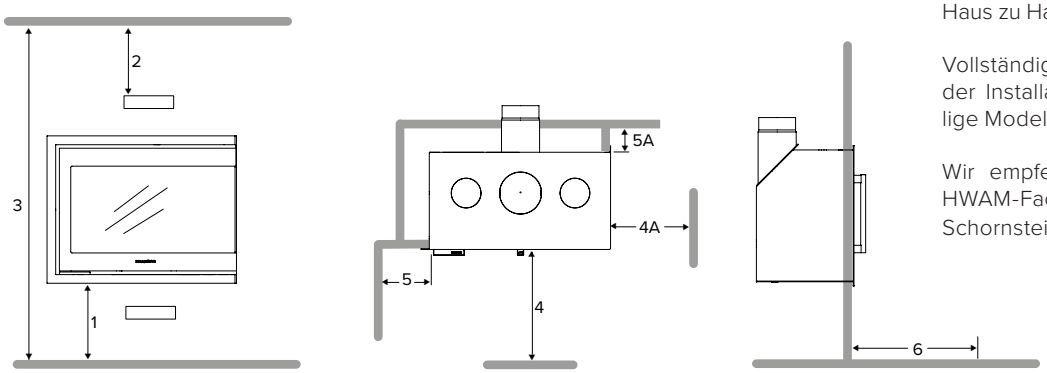

Wichtig!
Der Einbau eines Einbauofens kann von Haus zu Haus sehr unterschiedlich sein.

Vollständige Informationen finden Sie in der Installationsanleitung für das jeweilige Modell unter **www.hwam.de.**

Wir empfehlen Ihnen, sich von Ihrem HWAM-Fachhändler oder Ihrem örtlichen Schornsteinfeger beraten zu lassen.

Alle Zeichnungen: Die Maße für den Rauchabgang und den Frischluftanschluss sind bis zur Mitte der Öffnung angegeben.

Testergebnisse

	Verbrennungssystem	Energieeffizienz	EN 16510 CO bez. auf 13% O_2	Staub bez. auf 13% O_2	OGC bez. auf 13% O_2	NO_x bez. auf 13% O_2	Rauchgastemperatur im Abgasstutzen gemessen	AbgasMassenstrom
			mg/m³n	mg/m³n	mg/m³n	mg/m³n	°C	g/s
HWAM 2610	AUTOPILOT	A	1139	25	75	87	329	4,20
HWAM 2620	AUTOPILOT	A	1139	25	75	87	329	4,20
HWAM 2630	AUTOPILOT	A	1139	25	75	87	329	4,20
HWAM 2640	AUTOPILOT	A	1139	25	75	87	329	4,20
HWAM 3110	AUTOPILOT	A	906	13	60	88	288	5,30
HWAM 3120	AUTOPILOT	A	906	13	60	88	288	5,30
HWAM 3120	Smart Control	A	1050	12	59	83	323	3,80
HWAM 3130	AUTOPILOT	A	906	13	60	88	288	5,30
HWAM 3130	Smart Control	A	1050	12	59	83	323	3,80
HWAM 3520	AUTOPILOT	A	906	13	60	88	288	5,30
HWAM 3520	Smart Control	A	1050	12	59	83	323	3,80
HWAM 3630	AUTOPILOT	A	870	10	42	79	368	5,30
HWAM 3640	AUTOPILOT	A	870	10	42	79	368	5,30
HWAM 3650	AUTOPILOT	A	870	10	42	79	368	5,30
HWAM 3660	AUTOPILOT	A	870	10	42	79	368	5,30
HWAM 3740	AUTOPILOT	A	906	13	60	88	288	5,30
HWAM 3740	Smart Control	A	1050	12	59	83	323	3,80
HWAM 3760	AUTOPILOT	A	906	13	60	88	288	5,30
HWAM 3760	Smart Control	A	1050	12	59	83	323	3,80
HWAM 4510	AUTOPILOT	A	≤ 1500	≤ 40	≤ 120	≤ 200	312	4,10
HWAM 4510	Smart Control	A	≤ 1500	≤ 40	≤ 120	≤ 200	324	4,00
HWAM 4520	AUTOPILOT	A	≤ 1500	≤ 40	≤ 120	≤ 200	312	4,10
HWAM 4520	Smart Control	A	≤ 1500	≤ 40	≤ 120	≤ 200	324	4,00
HWAM 4530	AUTOPILOT	A	≤ 1500	≤ 40	≤ 120	≤ 200	312	4,10
HWAM 4530	Smart Control	A	≤ 1500	≤ 40	≤ 120	≤ 200	324	4,00
HWAM 4540	AUTOPILOT	A	≤ 1500	≤ 40	≤ 120	≤ 200	312	4,10
HWAM 4540	Smart Control	A	≤ 1500	≤ 40	≤ 120	≤ 200	324	4,00

Bitte beachten! Aufgrund der kontinuierlichen Weiterentwicklung unserer Produkte können die geltenden Werte von den oben genannten abweichen. Über die aktuellen Werte informiert Sie Ihr HWAM Fachhändler und sie werden auf www.hwam.de veröffentlicht.

Testergebnisse

	Verbrennungssystem	Energieeffizienz	EN 16510 CO bez. auf 13% O_2	Staub bez. auf 13% O_2	OGC bez. 13% O_2	NO_x ved 13% O_2	Rauchgastemperatur im Abgangstutzen gemessen	AbgasMassenstrom
			mg/m³n	mg/m³n	mg/m³n	mg/m³n	°C	g/s
HWAM 4550	AUTOPILOT	A	≤ 1500	≤ 40	≤ 120	≤ 200	312	4,10
HWAM 4550	Smart Control	A	≤ 1500	≤ 40	≤ 120	≤ 200	324	4,00
HWAM 4560	AUTOPILOT	A	≤ 1500	≤ 40	≤ 120	≤ 200	312	4,10
HWAM 4560	Smart Control	A	≤ 1500	≤ 40	≤ 120	≤ 200	324	4,00
HWAM 4620	AUTOPILOT	A	≤ 1500	≤ 40	≤ 120	≤ 200	320	5,90
HWAM 4640	AUTOPILOT	A	≤ 1500	≤ 40	≤ 120	≤ 200	320	5,90
HWAM 4640	Smart Control	A	≤ 1500	≤ 40	≤ 120	≤ 200	334	6,60
HWAM 4660	AUTOPILOT	A	≤ 1500	≤ 40	≤ 120	≤ 200	320	5,90
HWAM 4660	Smart Control	A	≤ 1500	≤ 40	≤ 120	≤ 200	334	6,60
HWAM 5230	AUTOPILOT	A	984	13	94	90	360	3,40
HWAM 5240	AUTOPILOT	A	984	13	94	90	360	3,40
HWAM 5420	AUTOPILOT	A	879	29	83	85	367	5,20
HWAM 5440	AUTOPILOT	A	879	29	83	85	367	5,20
HWAM 5440	Smart Control	A	461	14	18	92	350	4,60
HWAM 5460	AUTOPILOT	A	879	29	83	85	367	5,20
HWAM 5460	Smart Control	A	461	14	18	92	350	4,60
HWAM 5560	AUTOPILOT	A	795	18	39	92	328	5,70
HWAM 5560	Smart Control	A	1113	14	42	90	300	4,90
HWAM 5580	AUTOPILOT	A	795	18	39	92	328	5,70
HWAM 5580	Smart Control	A	1113	14	42	90	300	4,90
HWAM 5610	AUTOPILOT	A	1089	18	74	95	337	6,50
HWAM 5630	AUTOPILOT	A	1089	18	74	95	337	6,50
HWAM 5650	AUTOPILOT	A	1089	18	74	95	337	6,50
HWAM 5670	AUTOPILOT	A	1089	18	74	95	337	6,50
HWAM I 40/55	AUTOPILOT	A	795	18	39	92	328	5,70
HWAM I 40/55	Smart Control	A	1113	14	42	90	300	4,90
HWAM I 40/56	AUTOPILOT	A	1089	18	74	95	337	6,50

Bitte beachten! Aufgrund der kontinuierlichen Weiterentwicklung unserer Produkte können die geltenden Werte von den oben genannten abweichen.
Über die aktuellen Werte informiert Sie Ihr HWAM Fachhändler und sie werden auf www.hwam.de veröffentlicht.

Zulassungen & Registrierungen

	ECO Design	EN 16510 [1]	EN 16510 - Typ CA [1]	BImSchV Stufe 2	HETAS Cleaner choice	DEFRA exempt	Conto termico	Classificazione
HWAM 2610	✓	✓	✓ [3]	✓	✓	✓		3
HWAM 2620	✓	✓	✓ [3]	✓	✓	✓		3
HWAM 2630	✓	✓	✓ [3]	✓	✓	✓		3
HWAM 2640	✓	✓	✓ [3]	✓	✓	✓		3
HWAM 3110	✓	✓	✓ [3]	✓	✓	✓		4
HWAM 3120	✓	✓	✓ [3]	✓	✓	✓ [2]		4
HWAM 3130	✓	✓	✓ [3]	✓	✓			4
HWAM 3520	✓	✓	✓ [3]	✓	✓	✓ [2]		4
HWAM 3630	✓	✓	✓	✓	✓	✓		4
HWAM 3640	✓	✓	✓	✓	✓	✓		4
HWAM 3650	✓	✓	✓	✓	✓	✓		4
HWAM 3660	✓	✓	✓	✓	✓	✓		4
HWAM 3740	✓	✓	✓ [3]	✓		✓ [2]		4
HWAM 3760	✓	✓	✓ [3]	✓		✓ [2]		4
HWAM 4510	✓	✓	✓	✓		✓		2
HWAM 4520	✓	✓	✓	✓		✓		2
HWAM 4530	✓	✓	✓	✓		✓		2
HWAM 4540	✓	✓	✓	✓		✓		2
HWAM 4550	✓	✓	✓	✓		✓		2
HWAM 4560	✓	✓	✓	✓		✓		2

1) EN 16510: Der Kaminofen verfügt über eine Standardzulassung für die Aufstellung in Räumen mit natürlicher Luftzufuhr (kein Unterdruck).
EN 16510 – Typ CA: Der Kaminofen ist als raumluftunabhängiger Ofen zugelassen, bei dem die Verbrennungsluft von außen zugeführt wird, und darf auch in Räumen mit mechanischer Belüftung oder Unterdruck aufgestellt werden.
2) Gelten nur für Modelle mit HWAM® Autopilot™.
3) In Bearbeitung.

Nebenbemerkung! Der Plan zeigt den Status zum Zeitpunkt der Herausgabe des Katalogs. November 2025.
Den aktuellen Status erhalten Sie von Ihrem HWAM-Händler oder auf www.hwam.de.

Zulassungen & Registrierungen

	ECO Design 2022	EN 16510[1]	EN 16510 - Typ CA[1]	BImSchV Stufe 2	HETAS Cleaner choice	DEFRA exempt	Conto termico	Classificazione
HWAM 4620	✓	✓	✓	✓		✓		2
HWAM 4640	✓	✓	✓	✓		✓		2
HWAM 4660	✓	✓	✓	✓		✓		2
HWAM 5230	✓	✓	✓	✓		✓		3
HWAM 5240	✓	✓	✓	✓		✓		3
HWAM 5420	✓	✓	✓	✓				3
HWAM 5440	✓	✓	✓	✓		✓ [2]		3 [3]
HWAM 5460	✓	✓	✓	✓		✓ [2]		3 [3]
HWAM 5560	✓	✓	✓	✓		✓		4
HWAM 5580	✓	✓	✓	✓		✓		4
HWAM 5610	✓	✓	✓	✓				3
HWAM 5630	✓	✓	✓	✓				3
HWAM 5650	✓	✓	✓	✓				3
HWAM 5670	✓	✓	✓	✓				3
HWAM I 40/55	✓	✓	✓	✓	✓ [4]	✓		4
HWAM I 40/56	✓	✓	✓	✓				3

1) EN 16510: Der Kaminofen verfügt über eine Standardzulassung für die Aufstellung in Räumen mit natürlicher Luftzufuhr (kein Unterdruck).
EN 16510 – Typ CA: Der Kaminofen ist als raumluftunabhängiger Ofen zugelassen, bei dem die Verbrennungsluft von außen zugeführt wird, und darf auch in Räumen mit mechanischer Belüftung oder Unterdruck aufgestellt werden.
2) HWAM® SmartControl™ in Bearbeitung. HWAM® Autopilot™ ist zugelassen.
3) HWAM® SmartControl™ 4 Sterne. HWAM® Autopilot™ 3 Sterne.
4) Nur HWAM® SmartControl™. Nicht HWAM ®Autopilot™.

Nebenbemerkung! Der Plan zeigt den Status zum Zeitpunkt der Herausgabe des Katalogs. November 2025.
Den aktuellen Status erhalten Sie von Ihrem HWAM-Händler oder auf www.hwam.de.

FSC www.fsc.org MIX Papier | Fördert gute Waldnutzung FSC® C010493

In diesem Katalog wird das Sortiment von HWAM präsentiert. Im Rahmen der Unternehmenspolitik der kontinuierlichen Produktverbesserung behält sich HWAM das Recht vor, jederzeit Änderungen an den Produkten vorzunehmen, die im Zusammenhang mit technischen Entwicklungen stehen, die als sinnvoll erachtet werden. Alle Maße, Farben und Eigenschaften können sich je nach den technischen Anforderungen vor Ort und den verwendeten Materialien ändern. Dieses Dokument, einschließlich des darin enthaltenen Bildmaterials, ist nicht vertraglich bindend. November 2025.

HWAM
intelligent heat

MADE IN
DENMARK

29-2213 DE

HWAM A/S • Nydamsvej 53 • DK-8362 Hørning • info@hwam.com • www.hwam.de